ENERPAC

ညွှန်ကြားချက်စာရွက်

SGH-စီးရီးဟိုက်ဒရောလစ်ဆင့်ခ် ဂရစ်ပူလာများနှင့် ပူးတွဲသုံးပစ္စည်းများ

L4180 Rev. F 07/21 MY

မာတိကာဇယား -

အပိုင်း	စာမျက်နှာ
1.0 အရေးကြီးသည့် လက်ခံရရှိမှုဆိုင်ရာ ညွှန်ကြားချက်များ	1
2.0 လုံခြုံအန္တရာယ်ကင်းရေး	1
3.0 နိုင်ငံတော် နှင့် နိုင်ငံတကာ စံချိန်စံညွှန်းများသို့ လိုက်နာဆောင်ရွက်မှု	2
4.0 ကုန်ပစ္စည်း ရှင်းလင်းချက်	2
5.0 ဟိုက်ဒရောလစ် စနစ်	3
6.0 ချိန်ညှိသတ်မှတ်မှု နှင့် တပ်ဆင်မှု	7
7.0 တပ်ဆင်မှု နှင့် စီမံလည်ပတ်မှု	7
8.0 စုံစမ်းစစ်ဆေးမှု၊ ထိန်းသိမ်းမှု နှင့် သိုလှောင်မှု	10
9.0 ပြဿနာဖြေရှင်းဆောင်ရွက်ခြင်း	10
10.0 စွမ်းဆောင်နိုင်စွမ်းများ	12
11.0 ကုန်ပစ္စည်း ဒေတာအချက်အလက်	13

1.0 အရေးကြီးသည့် လက်ခံရရှိမှုဆိုင်ရာ ညွှန်ကြားချက်များ

သယ်ဘော်တင်ပို့မှုဆိုင်ရာ ထိခိုက်ပျက်စီးမှုများရှိမရှိ အားလုံးသော အစိတ်အပိုင်းများအား အမြင်ဖြင့်ကြည့်ရှုစစ်ဆေးသည်။ သယ်ဘော်တင်ပို့မှုဆိုင်ရာ ထိခိုက်ပျက်စီးမှုသည် ဂါရန်တီဖြင့် အကျုံးဝင် သက်ဆိုင်မှုမရှိပေ။ အကယ်၍ သယ်ဘော်တင်ပို့မှုဆိုင်ရာ ထိခိုက်ပျက်စီးမှုအား တွေ့ ရှိခဲ့လျှင် သယ်ဆောင်သူကယ်ရီယာထံသို့ ချက်ချင်း အသိပေးအကြောင်းကြားပါ။ သယ်ဆောင်သူသည် သယ်ဘော်တင်ပို့မှုအတွင်း ထိခိုက်ပျက်စီးမှုများမှ ရလဒ်ထွက်ပေါ်သည့် ပြုပြင်စရိတ် နှင့် အစားထိုးစရိတ်များ အားလုံးအတွက် တာဝန်ရှိပေသည်။

2.0 လုံခြုံအန္တရာယ်ကင်းရေး

2.1 မိတ်ဆက်နိဒါန်း

အားလုံးသော ညွှန်ကြားချက်များအား ဂရုတစိုက်ဖတ်ရှုပါ။ ကိုယ်တိုင် ထိခိုက်ဒဏ်ရာရရှိမှုများသာမက ကုန်ပစ္စည်းသို့ ထိခိုက်ပျက်စီးစေမှု နှင့်/သို့မဟုတ် အခြားသောပိုင်ဆိုင်မှုများသို့ ထိခိုက်ပျက်စီးစေမှုများ အစရှိသည်တို့မှ ရှောင်ရှားနိုင်ရန်အတွက်ဗာ ထောက်ခံအကြံပြုထားသည့် လုံခြုံရေးဆိုင်ရာ ကြိုတင်ကာကွယ်မှုများ အားလုံးအား လိုက်နာပါ။ အန္တရာယ်မကင်းသော အသုံးပြုမှု၊ ထိန်းသိမ်းပြုပြင်ခြင်းမရှိမှု သို့မဟုတ် မမှန်ကန်သော ကိုင်တွယ်စီမံမှု အစရှိသည်တို့ကြောင့် ထိခိုက်ပျက်စီးမှု သို့မဟုတ် ထိခိုက်ဒဏ်ရာရရှိမှု မှန်သမျှအတွက် Enerpac မှ တာဝန်ယူနိုင်မည် မဟုတ်ပေ။ သတိပေးချက် လေဘယ်များ၊ တံဆိပ်များ သို့မဟုတ် ဒီကယ်လ်များအား ဖယ်ရှားခြင်းမပြုပါနှင့်။ မေးခွန်းများ သို့မဟုတ် စိုးရိမ်ပူပန်မှုများ တစ်စုံတစ်ရာရှိလာသည့် ဖြစ်စဉ်တွင်မှု ရှင်းလင်းချက်ရရှိရန်အတွက် Enerpac သို့မဟုတ် သင်၏ ဒေသခံ Enerpac ဖြန့်ချီသူထံသို့ ဆက်သွယ်ပါ။

အကယ်၍ သင့်အနေနှင့် အင်အားပြင်းကိရိယာ စက်ပစ္စည်းများအား အန္တရာယ်ကင်းစွာ ကိုင်တွယ်အသုံးပြုပုံနှင့်ပတ်သက်သည့် သင်တန်းအား သင် လုံးဝရရှိထားခြင်းမရှိခဲ့လျှင် Enerpac လုံခြုံအန္တရာယ်ကင်းရေးအစီအစဉ်၏ အချက်အလက်များကိုရရှိရန် သင့်ဖြန့်ချီသူ သို့မဟုတ် ဝန်ဆောင်မှုစင်တာနှင့် တိုင်ပင်ဆွေးနွေးပါ။

ဤလက်ကိုင်စာအုပ်သည် အသုံးပြုသူအား အန္တရာယ်အခြေအနေများ အသေးစိတ်အား သတိပေးနိုင်ရန်အတွက်ဗာ လုံခြုံရေးဆိုင်ရာအချက်ပြ သင်္ကေတများ၊ အချက်ပြ စကားလုံးများ နှင့် လုံခြုံရေးအမှာစကားတို့ပါဝင်သည့် စနစ်တစ်ခုအား လိုက်နာအသုံးပြုထားသည်။ ဤသတိပေးချက်များအား လိုက်နာဆောင်ရွက်ရန် ပျက်ကွက်ပါလျှင် အသက်သေဆုံးသည့်အထိ ရလဒ် သို့မှမဟုတ် ပြင်းထန်သော တစ်ကိုယ်ရေ ထိခိုက်ဒဏ်ရာရရှိမှု၊ ထို့ပြင် ကိရိယာပစ္စည်းသို့ သို့မဟုတ် အခြားသောပိုင်ဆိုင်မှုသို့ ထိခိုက်ပျက်စီးစေမှုများ အစရှိသည့် ရလဒ်များကို ထွက်ပေါ်စေနိုင်ပါသည်။

လုံခြုံရေးဆိုင်ရာအချက်ပြ သင်္ကေတ အား ဤလက်ကိုင်စာအုပ် တောက်လျှောက်လုံးတွင် တွေ့ရှိရပေမည်။ ရုပ်ပိုင်းဆိုင်ရာ ထိခိုက်ဒဏ်ရာရရှိမှု ဖြစ်နိုင်ခြေအန္တရာယ်များအား သင့်ထံ အချက်ပြ အသိပေးရန်အတွက် ၎င်းအား အသုံးပြုသည်။ လုံခြုံရေးဆိုင်ရာ အချက်ပြသင်္ကေတများအပေါ် အသေချာ အာရုံစိုက်ဂရုပြုပါ၊ ထို့ပြင် အသက်သေဆုံးမှု သို့မဟုတ် ပြင်းထန်သော တစ်ကိုယ်ရေ ထိခိုက်ဒဏ်ရာရရှိမှု ဖြစ်နိုင်ခြေများအား ရှောင်ရှားနိုင်ရန် ဤသင်္ကေတနောက်ကွယ်မှ လုံခြုံရေးဆိုင်ရာ အမှာစကားများ အားလုံးအား လိုက်နာဆောင်ရွက်ပါ။

လုံခြုံရေးဆိုင်ရာအမှာစကားများ သို့မဟုတ် ပိုင်ဆိုင်မှု ထိခိုက်ပျက်စီးမှုဆိုင်ရာ အမှာစကားများတို့ကို သတိပြုမိစေသည့်၊ ထို့ပြင် အန္တရာယ်အခြေအနေ ပြင်းထန်မှု ဒီဂရီ သို့မဟုတ် အဆင့်အား သတ်မှတ်ထားသည့် တစ်စုံတစ်ရာသော အချက်ပြ စကားလုံးများတို့နှင့်အတူပူးတွဲပြီး လုံခြုံရေးဆိုင်ရာ အချက်ပြသင်္ကေတများအား အသုံးပြုထားသည်။ ဤလက်ကိုင်စာအုပ်အတွင်း အသုံးပြုထားသည့် အချက်ပြစကားလုံးများသည် အန္တရာယ်သတိပေးချက်၊ သတိပြုရန် နှင့် သတိပေးချက်တို့ ဖြစ်သည်။

⚠ သတိပေးခြင်း — အကယ်၍ ရှောင်ရှားခြင်းမပြုခဲ့ပါလျှင် အသက်သေဆုံးမှု သို့မဟုတ် ပြင်းထန်သော တစ်ကိုယ်ရေ ထိခိုက်ဒဏ်ရာရရှိမှုအား ရလဒ် ထွက်ပေါ်စေနိုင်သည့် အန္တရာယ်အခြေအနေတစ်ခုအား ညွှန်ပြသည်။

⚠ သတိ — အကယ်၍ ရှောင်ရှားခြင်းမပြုခဲ့ပါလျှင် အသေးစား သို့မဟုတ် အသင့်အတင့်သော တစ်ကိုယ်ရေ ထိခိုက်ဒဏ်ရာရရှိမှုအား ရလဒ် ထွက်ပေါ်စေနိုင်သည့် အန္တရာယ်အခြေအနေတစ်ခုအား ညွှန်ပြသည်။

အသိပေးစာ — အရေးကြီးသည်ဟုသတ်မှတ်ထားသည့် အချက်အလက်များအား ညွှန်ပြသည်၊ သို့သော်ဘေးအန္တရာယ်များဖြင့် မသက်ဆိုင်ပေ (ဥပမာ - ပိုင်ဆိုင်မှု ထိခိုက်ပျက်စီးစေမှုနှင့် သက်ဆိုင်သည့် အမှာစကားများ)။ လုံခြုံရေးဆိုင်ရာ အချက်ပြသင်္ကေတသည် ဤအချက်ပြစကားလုံးဖြင့် အသုံးပြုမည် မဟုတ်ကြောင်း ကျေးဇူးပြု၍ သတိပြုစေလိုပါသည်။

2.2 လုံခြုံရေးဆိုင်ရာ ကြိုတင်ကာကွယ်မှုများ - ဟိုက်ဒရောလစ် ဆင့်ခ် ဂရစ် ပူလာများ

⚠ သတိပေးခြင်း

အောက်ဖော်ပြပါ ကြိုတင်ကာကွယ်မှုများအား လေ့လာ၍ လိုက်နာဆောင်ရွက်ရန် ပျက်ကွက်ပါလျှင် အသက်သေဆုံးသည့်အထိ ရလဒ် သို့မဟုတ် ပြင်းထန်သော တစ်ကိုယ်ရေ ထိခိုက်ဒဏ်ရာရရှိမှုများအား ရလဒ်ထွက်ပေါ်စေနိုင်ပါသည်။ ပိုင်ဆိုင်မှု ထိခိုက်ပျက်စီးမှုအားလည်း ဖြစ်ပေါ်စေနိုင်ပါသည်။

- ပူလာအား ကိုင်တွယ်စီမံခြင်းမပြုမီ သို့မဟုတ် အသုံးပြုရန်အတွက် ၎င်းအား ပြင်ဆင်စီစဉ်ခြင်းမပြုမီ ဤလက်ကိုင်စာအုပ်အတွင်းပါဝင်သည့် လုံခြုံရေးဆိုင်ရာ ကြိုတင်ကာကွယ်မှုများ နှင့် ညွှန်ကြားချက်များတို့အား ဖတ်ရှု၍ အပြည့်အဝနားလည်သိရှိအောင် ဆောင်ရွက်ထားပါ။
- လုံခြုံရေးမျက်မှန်များ နှင့် မျက်နှာအကာများ ကဲ့သို့သော သင့်တော်ရာ တစ်ကိုယ်ရေ ကာကွယ်ရေး ပစ္စည်းများ (PPE) အား ဝတ်ဆင်ပါ။ စီမံကိုင်တွယ်သူသည် ကိရိယာ သို့မဟုတ် လုပ်ငန်းအစိတ်အပိုင်း၏ ဖြစ်နိုင်ခြေရှိသော ပျက်စီးမှုကြောင့် ဖြစ်ပေါ်သည့် ပျံသန်းလာသော အစအန အကျိုးအပဲ့များကြောင့် ထိခိုက်ဒဏ်ရာရရှိမှုအား ကြိုတင်ကာကွယ်မှုပြုထားရမည် ဖြစ်သည်။
- စီမံလည်ပတ်နေစဉ်အတောအတွင်း လက်များ နှင့် လက်ချောင်းများအား တစ်ကိုယ်ရေ ထိခိုက်ဒဏ်ရာရရှိမှုမှ ကာကွယ်နိုင်ရန် လုပ်ငန်းဧရိယာမှ အဝေးတွင် ထားရှိပါ။
- ဟိုက်ဒရောလစ်ဖိအားအား ရုတ်တရက် ထုတ်လွှင့်သည့် အခြေအနေများတွင် ပူလာအား အသုံးမပြုပါနှင့်၊ ဟန်ချက်ပျက်သွား၍ ထိခိုက်ပျက်စီးမှု သို့မဟုတ် ထိခိုက်ဒဏ်ရာရရှိမှုများတို့အား ရလဒ်ထွက်ပေါ်စေနိုင်ပါသည်။
- ပူလာ သို့မဟုတ် တွဲဖက်ကိရိယာပစ္စည်းများအား မည်သည့်အခါမျှ ဝန်ပိုခြင်း မရှိပါစေနှင့်။ ပူလာ၏ အများဆုံး ဝင်ဆံ့စွမ်းဆောင်နိုင်စွမ်းများ သို့မဟုတ် အများဆုံး ခွင့်ပြုထားသည့် ဟိုက်ဒရောလစ် ဆောင်ရွက်မှုဖိအားများသို့ မည်သည့်အခါမျှ ကျော်လွန်ခြင်း မရှိပါစေနှင့်။ ပူလာ၏ ဝင်ဆံ့စွမ်းဆောင်နိုင်စွမ်း အသေးစိတ်အချက်အလက်များအား ကြည့်ရှုရန်အတွက် ဤလက်ကိုင်စာအုပ်၏ အပိုင်း 10.1 နှင့် 10.2 တို့အား ကိုးကားကြည့်ရှုပါ။ ဤလက်ကိုင်စာအုပ်၏ အပိုင်း 7 တွင် အသိပေးဖော်ပြထားသည့် အားလုံးသော စီမံကိုင်တွယ်မှုဆိုင်ရာ ကြိုတင်ကာကွယ်မှုများ နှင့် ဖိအား ကန့်သတ်ချက်များတို့အားလည်း လေ့လာ၍ လိုက်နာဆောင်ရွက်ပါ။

- ပူလာမော်ဒယ်အမျိုးအစား၊ အစိတ်အပိုင်းဖွဲ့စည်းပုံ နှင့် အခြားသော ပြောင်းလဲမှု အမျိုးမျိုးပေါ်မူတည်ပြီး ပူလာ၏ ဂင်ဆုံ့စွမ်းဆောင်နိုင်စွမ်းသည် ပြောင်းလဲနိုင်ကြောင်း သတိပြုပါ။ အချို့သော အခြေအနေများ၌ ပူလာ၏ နှုန်းသတ်မှတ်ထားသော ဂင်ဆုံ့စွမ်းဆောင်နိုင်စွမ်းသည် ဟိုက်ဒရောလစ်စလင်ဒါ၏ နှုန်းသတ်မှတ်ထားသော ဂင်ဆုံ့စွမ်းဆောင်နိုင်စွမ်းအောက် လျော့နည်းကောင်း လျော့နည်းနေနိုင်ပေသည်။
- မေးရိုးလိုင်းများအကြား ကိရိယာများ သို့မဟုတ် အခြားသော ဂတ္တုများတို့အား ထိုးသွင်း၍ ပူလာအား ကလော်ဖယ်ထုတ်ရန် မည်သည့်အခါမျှ ကြိုးပမ်းခြင်းမပြုပါနှင့်။ ၎င်းသည် အလယ်ပင်မသတ္တုချောင်းအား ထိခိုက်ပျက်စီးမှု ဖြစ်ကောင်းဖြစ်စေ နိုင်ပါသည်။
- ဟိုက်ဒရောလစ်စနစ်အတွင်း ဖိအားအား သင့်တင့်မှန်ကန်စွာ စီမံလည်ပတ်မှု ပြုနေကြောင်း အတည်ပြုရန်အတွက် ဟိုက်ဒရောလစ်ဖိအား တိုင်းတာကိရိယာများကို အသုံးပြုပါ။ သင့်စနစ်အတွင်း အနိမ့်ဆုံး နှုန်းသတ်မှတ်ထားသည့် အစိတ်အပိုင်း၏ အများဆုံး ဖိအားကန့်သတ်ချက်များအား မကျော် လွန်မိပါစေနှင့်။ ဖိအားမြင့် ပြွန်ပျော့များ နှင့် ဖစ်တင်များအား အစဉ်အသုံးပြုပါ။
- ပူလာဖြင့် ဆွဲမခြင်းများပြုသည့် အခြေအနေတိုင်းအတွက် လိုအပ်သော အင်အားအတိအကျအား ခန့်မှန်းရန် မဖြစ်နိုင်ပေ။ လုပ်ငန်းတစ်ခုနှင့်တစ်ခုအကြား အံ့ဂင်ခွင်ကျဖြစ်သော ဖိအားပမာဏ နှင့် ဖယ်ရှေ့မှုပြုသည့် အင်အားတို့သည် ကြီးမားစွာ ကွဲပြားခြားနားနိုင်ပေသည်။ ပူလာဖြင့် ဆွဲမသည့် အစိတ်အပိုင်းများတို့၏ အရွယ်အစား၊ ပုံသဏ္ဍာန် နှင့် အခြေအနေတို့အလိုက် လိုအပ်ချက်များ သတ်မှတ်ခြင်းသည်လည်း ကွဲပြားခြားနားပြီး၊ ဤအချက်ကို ထည့်သွင်းစဉ်းစားရမည်ဖြစ်သည်။ သင့်ပူလာအား သင် ရွေးချယ်ခြင်းမပြုမီတွင် ပူလာဆွဲမသည့် အပလီကေးရှင်း တစ်ခုစီအား လေ့လာပါ။
- ကိရိယာအား ဂန်အား မဆမတန် မဖြစ်ပါစေနှင့်။ သင့် အပလီကေးရှင်းအတွက် သင့်တင့်မှန်ကန်သော အရွယ်အစားရှိသည့် ပူလာကို အသုံးပြုပါ။ အကယ်၍ သင်သည် အများဆုံးသတ်မှတ်ထားသည့် အင်အားအား အသုံးပြုခဲ့ပြီး၊ အစိတ်အပိုင်းမှာမူ ရွေ့လျားခြင်းမရှိသေးလျှင် သို့ပါက စွမ်းဆောင်နိုင်စွမ်း ပိုမို ကြီးမားသည့် ပူလာတစ်ခုအား အသုံးပြုပါ။ အစိတ်အပိုင်းများအား ပြေလျော့စေရန် လက်ကိုင်ရိုးရှည်တူမတစ်ခုအား အသုံးပြုခြင်းမျိုးကို မထောက်ခံလိုပေ။
- ချိန်ညှိသည့်အတံပေါ်တွင် ရစ်ကြိုးများရှိနေလျှင် ပူလာအား အသုံးမပြုပါနှင့်၊ ကြိုးရစ်ထားသည့် ကော်လာ သို့မဟုတ် ဟိုက်ဒရောလစ် ဆလင်ဒါသည် ထိခိုက် သို့မဟုတ် တိုက်စားပျက်စီးသွားနိုင်ပါသည်။ ချိန်ညှိအတံအား ကွေးထားလျှင် ပူလာအား အသုံးမပြုပါနှင့်။
- ဟိုက်ဒရောလစ် ဆလင်ဒါအား အလွန်အကျူး ချဲ့ဆန့်ခြင်း မပြုပါနှင့်။ ဆလင်ဒါအား ၎င်း၏ နှုန်းသတ်မှတ်ထားသော ချက်ရေကန့်သတ်ချက်များထက် ကျော်လွန်ပြီး စီမံကိုင်တွယ်ခြင်းမပြုပါနှင့်။
- အင်အားအား ပုံမှန် သက်ရောက်အသုံးပြုပါ။ ပူလာဂရစ် မေးလိုင်းများအား လိုအပ်သည့်အတိုင်း စီတန်းချိန်ညှိပါ။ ချိန်ညှိသတ်မှတ်မှုသည် တင်းကျပ်တောင့်တင်းပြီး၊ ပူလာသည် ဂန်တာလုပ်ငန်းဖြင့် စတုရန်းကျနေစေရန် သေချာအောင်ဆောင်ရွက်ပါ။
- ပျက်စီးနေသည့်၊ လဲပြောင်းထားသည့် သို့မဟုတ် ပြုပြင်ရန်လိုအပ်နေသည့် ပူလာအား မည်သည့်အခါမျှ အသုံးမပြုပါနှင့်။
- ပူလာ ချိန်ညှိမှုတစ်စုံတစ်ရာအား မပြုလုပ်မီ သို့မဟုတ် ပြင်ဆင်ပြုပြင်မှု လုပ်ငန်းစဉ်များအား ဆောင်ရွက်ခြင်းမပြုမီ ချိန်ညှိအတံသည် ပြေလျော့နေပြီး၊ ဟိုက်ဒရောလစ်ဖိအားသည် လုံး၀ ကင်းလွတ်သက်လျော့နေကြောင်း အစဉ် သေချာအောင် ဆောင်ရွက်ပါ။ ပူလာအား တပ်ဆင်ထားပြီး၊ ဆန့်ဆွဲအားတစ်ခု၏အောက်၌ ရှိနေစဉ်တွင် ပူလာအား ပြင်ဆင်ဂန်ဆောင်မှုပေးခြင်း မည်သည့်အခါမျှ မပြုပါနှင့်။
- ဤလက်ကိုင်စာအုပ်၏ လုပ်ငန်းစဉ်ဆောင်ရွက်မှုများအတွင်း ပါဂင်သည်များ အပါအဂင် လုံခြုံရေးဆိုင်ရာ ကြိုတင်ကာကွယ်မှုများ နှင့် ညွှန်ကြားချက်များ အားလုံးအား အစဉ် ဖတ်ရှု နားလည်သိရှိထား၍ လိုက်နာဆောင်ရွက်မှုပြုပါ။

2.3 ဟိုက်ဒရောလစ် လုံခြုံရေးဆိုင်ရာ နောက်ထပ်သော ကြိုတင်ကာကွယ်မှုများ

သတိပေးခြင်း

အောက်ဖော်ပြပါ ကြိုတင်ကာကွယ်မှုများအား လေ့လာ၍ လိုက်နာဆောင်ရွက်ရန် ပျက်ကွက်ပါလျှင် အသက်သေဆုံးသည့်အထိ ရလဒ် သို့မဟုတ် ပြင်းထန်သော တစ်ကိုယ်ရေ ထိခိုက်ဒဏ်ရာရရှိမှုများအား ရလဒ်ထွက်ပေါ်စေနိုင်ပါသည်။ ပိုင်ဆိုင်မှု ထိခိုက်ပျက်စီးမှုအားလည်း ဖြစ်ပေါ်စေနိုင်ပါသည်။

- စုပ်တင်မှုပန့် ပြေလျော့မှု ဗော့အဆို့အား ဖယ်ရှားခြင်း သို့မဟုတ် အသုံးမပြုဘဲနေခြင်း မပြုပါနှင့်။ စုပ်တင်မှုပန့်၏ အများဆုံးနှုန်းသတ်မှတ်ထားသည့် ဖိအားထက် ပိုမိုမြင့်မားသော ဖိအား တစ်ခုသို့ ပြေလျော့ဗော့အဆို့အား ချိန်ညှိသတ်မှတ်ထားခြင်း မည်သည့်အခါမျှ မပြုပါနှင့်။
- ပူလာ ဟိုက်ဒရောလစ် ဆလင်ဒါအား အများဆုံးဖိအား 10,150 psi [700 bar] အတွက် ဒီဇိုင်းပြုရေးဆွဲထားသည်။ စုပ်တင်မှုပန့်အား ဆလင်ဒါသို့ နှုန်းသတ်မှတ်ထားသည့် ပိုမိုမြင့်သော ဖိအားတစ်ခုဖြင့် ချိတ်ဆက်ခြင်းမပြုပါနှင့်။
- တစ်ကိုယ်ရေ ထိခိုက်ဒဏ်ရာရရှိမှု နှင့် ကိရိယာ ထိခိုက်ပျက်စီးမှုများတို့မှ ရှောင်ရှား နိုင်ရန်အတွက် အားလုံးသော ဟိုက်ဒရောလစ် အစိတ်အပိုင်း များအား အနည်းဆုံး 10,150 psi [700 bar] လုပ်ငန်းဖိအားအတွက် နှုန်းသတ်မှတ်ထားကြောင်း သေချာအောင်ဆောင်ရွက်ပါ။
- စနစ် စီမံလည်ပတ်သည့် ဖိအားသည် စနစ်အတွင်းရှိ အနိမ့်ဆုံး နှုန်းသတ်မှတ်ထားသော အစိတ်အပိုင်း၏ ဖိအားနှုန်းထက် ပိုမို ကျော်လွန်ခြင်း မရှိရပေ။ စီမံလည်ပတ်မှုဖိအားအား စောင့်ကြပ်ကြည့်ရှုရန်အတွက်မှာ စနစ်အတွင်းတွင် ဖိအား တိုင်းတာကိရိယာ(များ)အား တပ်ဆင်ပါ။ ၎င်းသည် စနစ်အတွင်း ဖြစ်ပျက်နေသည့်အရာများအား ကြည့်ရှုရန်အတွက် ပြတင်းတံခါးပင်ဖြစ်သည်။
- အပူလွန်ကဲမှု၊ မီးတောက်၊ ရွေ့လျားနေသည့် စက်အစိတ်အပိုင်းများ၊ ချွန်ထက်သော အနားထောင့်များ နှင့် တိုက်စားမှုပြုသော ဓာတုပစ္စည်းများ အစရှိသည်တို့ ကဲ့သို့သော ပြင်ပမှ ပျက်စီးထိခိုက်မှုအရင်းအမြစ်များတို့မှ အားလုံးသော စနစ် အစိတ်အပိုင်းများကို ကာကွယ်မှုပြုထားကြောင်း သေချာအောင် ဆောင်ရွက်ပါ။
- ဖိအားပေးထားသည့် ပြွန်ပျော့များအား ကိုင်တွယ်ခြင်းမပြုပါနှင့်။ ဖိအားတစ်ခုအောက်မှ ပန်းထွက်လာသည့် ဆီများသည် အရေပြားထဲသို့ ထိုးဖောက်ဂင်ရောက်နိုင်ပေသည်။ အကယ်၍ အရေပြားထဲသို့ ဆီ ထိုးဖောက်ဂင်ရောက်သွားခဲ့လျှင် ဆရာဂန်ဖြင့် ချက်ချင်း တွေ့ ဆုံပြသပါ။
- ပူလာ နှင့် ပူလာဟိုက်ဒရောလစ်စနစ်အား စီမံလည်ပတ်မှုအတွင်းသို့ နေရာချ၊ ထည့်သွင်းခြင်းမပြုမီတွင် ၎င်းအား အမြင်ဖြင့်ကြည့်ရှုစစ်ဆေးမှု အစဉ်ပြုလုပ်ပါ။ အကယ်၍ ပြဿနာများ တစ်စုံတစ်ရာအား တွေ့ရှိခဲ့လျှင် ပူလာအား အသုံးမပြုပါနှင့်။ ကိရိယာအား ဂန်ဆောင်မှုအတွင်းသို့ ပြန်လည်နေရာချအသုံးမပြုမီတွင် ကိရိယာအား ပြင်ဆင်ပြုပြင်၍ စမ်းသပ်စစ်ဆေးမှုပြုပါ။
- ဆီများစိမ့်ထွက်နေသည့် ဟိုက်ဒရောလစ် ဆလင်ဒါတစ်ခုအား မည်သည့်အခါမျှ အသုံးပြုခြင်း မပြုပါနှင့်။ ပျက်စီးနေသည့်၊ လဲပြောင်းထားသည့် သို့မဟုတ် ပြင်ဆင်ပြုပြင်ရန်လိုအပ်နေသည့် ဆလင်ဒါတစ်ခုအား အသုံးမပြုပါနှင့်။
- ဟိုက်ဒရောလစ်ဖိအားအား လုံး၀ ပြေလျော့ထားသည့် အခြေအနေမှလွဲ၍ ပလပ်ပေါက်များ၊ ပြေလျော့ဗော့အဆို့များ သို့မဟုတ် အခြားသော ဟိုက်ဒရောလစ် အစိတ်အပိုင်းများတို့ တစ်ခုခုအား ပြေလျော့နေခြင်း မရှိပါစေနှင့်။
- ဟိုက်ဒရောလစ် ပြွန်ပျော့များအား ဖြုတ်ပစ်ခြင်း၊ ဟိုက်ဒရောလစ် ကော်ပလာများအား ဖြေလျော့ခြင်း၊ သို့မဟုတ် ဆလင်ဒါ ဖြုတ်ဆင်မှုတစ်စုံတစ်ရာအား ဆောင်ရွက်ခြင်း သို့မှုမဟုတ် ပြင်ဆင်ပြုပြင်မှု လုပ်ငန်းစဉ်များအား ဆောင်ရွက်ခြင်း အစရှိသည်တို့ကိုမပြုမီ ဟိုက်ဒရောလစ် ဖိအားအား အပြည့်အ၀ ဖြေလျော့ပြီးဖြစ်ကြောင်း အစဉ် သေချာအောင် ဆောင်ရွက်ပါ။
- ဤလက်ကိုင်စာအုပ်၏ လုပ်ငန်းစဉ်ဆောင်ရွက်မှုများအတွင်း ပါဂင်သည်များ အပါအဂင် လုံခြုံရေးဆိုင်ရာ ကြိုတင်ကာကွယ်မှုများ နှင့် ညွှန်ကြားချက်များ အားလုံးအား အစဉ် ဖတ်ရှု နားလည်သိရှိထား၍ လိုက်နာဆောင်ရွက်မှုပြုပါ။

သတိ

ဖော်ပြပါ ကြိုတင်ကာကွယ်မှုများအား လေ့လာ၊ လိုက်နာဆောင်ရွက်ရန် ပျက်ကွက်ပါက အသေးစား သို့မဟုတ် အသင့်အတင့် တစ်ကိုယ်ရေ ထိခိုက်ဒဏ်ရာ ရရှိမှုများ ရလဒ်ထွက်ပေါ်နိုင်ပေသည်။ ပိုင်ဆိုင်မှု ထိခိုက်ပျက်စီးမှုအားလည်း ဖြစ်ပေါ်စေနိုင်ပါသည်။

- ဟိုက်ဒရောလစ် ပြွန်ပျော့များအား ထိခိုက်ပျက်စီးစေခြင်းမှ ရှောင်ရှားပါ။ ဟိုက်ဒရောလစ် ပြွန်ပျော့များအား မြောင်းထိုးချိန်တွင် ချွန်ထက်သော ထောင့်ချိုးများ နှင့် အကွေ့ကောက်များတို့အား ရှောင်ရှားပါ။ ကွေးထားသည့်၊ ကောက်ထားသည့် ပြွန်ပျော့အား အသုံးပြုခြင်းသည် ပြင်းထန်သော နောက်ဘက်ဖိအားအား ဖြစ်ပေါ်စေမည်ဖြစ်သည်။ ချွန်ထက်နေသော ထောင့်ချိုးများ နှင့် အကွေ့အကောက်များတို့သည် ပြွန်ပျော့အား အတွင်းပိုင်း ထိခိုက်ပျက်စီးမှုဖြစ်ပေါ်စေမည်ဖြစ်ပြီး၊ အချိန်မတိုင်မီ ပြွန်ပျော့ ပျက်စီးမှုသို့ ဦးတည်သွားစေနိုင်ပေသည်။
- ပြွန်ပျော့ပေါ်တွင် လေးလံသော အရာဂတ္တုများအား ပစ်ချခြင်းမပြုပါနှင့်။ ချွန်ထက်သော သက်ရောက်မှုတစ်ခုသည် ဂိုင်ယာကြိုးမျှင်များအား ပိုက်ထိုးရန် အတွင်းပိုင်း ထိခိုက်ပျက်စီးမှုအား ဖြစ်ပေါ်ကောင်း ဖြစ်ပေါ်စေနိုင်ပေသည်။ ထိခိုက်ပျက်စီးနေသည့် ပြွန်ပျော့တစ်ခုသို့ ဖိအား သက်ရောက်စေခြင်းသည် ၎င်းအား ပေါက်ပြဲကောင်း ပေါက်ပြဲစေနိုင်ပေသည်။
- ပြွန်ပျော့များ သို့မဟုတ် ဆုံလည်ကော်ပလာများဖြင့် ဟိုက်ဒရောလစ် ကိရိယာအား မတင်ခြင်းမပြုပါနှင့်။ သယ်ဆောင်သည့် လက်ကိုင် သို့မဟုတ် ကွင်းကြိုးအား အသုံးပြုပါ။
- ဟိုက်ဒရောလစ်ကိရိယာများအား မီးတောက် နှင့် အပူတို့၏ အဝေးတွင် ထိန်းသိမ်းထားရှိပါ။ အပူလွန်ကဲမှုသည် ပတ်ကင်ထုပ်ပိုးမှုများ နှင့် ချိတ်တံဆိပ်များတို့အား ပျော့သွားစေမည်ဖြစ်ပြီး၊ အရည်စိမ့်ထွက်မှုများ ရလဒ်ထွက်ပေါ်စေနိုင်ပေသည်။ အပူသည် ပြွန်ပျော့ကိရိယာများ နှင့် ပက်ကင်ထုပ်ပိုးမှုများတို့အားလည်း အားလျော့နည်းသွားစေနိုင်ပေသည်။ အကောင်းဆုံး ဆောင်ရွက်ချက်အားရရှိနိုင်စေရန်အတွက် ကိရိယာအား အပူချိန် 150°F [65°C] သို့မဟုတ် အထက်ဖြင့် ထိတွေ့ ခြင်းမရှိပါစေနှင့်။ ဟိုက်ဒရောလစ်ကိရိယာများအားလုံးအား ဂဟေစင်ထွက်မှုများမှ ကာကွယ်ထားပါ။
- တိုက်စားပျက်စီး သို့မဟုတ် ထိခိုက်ပျက်စီးသွားသည့် အစိတ်အပိုင်းများအား Enerpac ၏ အစိတ်အပိုင်း အစစ်အမှန်များဖြင့် ချက်ချင်း အစားထိုးထည့်သွင်းပါ။ မြင့်မားသည့် ဂန်အားများကို ခံနိုင်ရည်ရှိစေရန် နှင့် သင့်တင့်စွာ အံ့ဂင်ခွင်ကျမှုရှိစေရန်တို့အတွက် Enerpac အစိတ်အပိုင်းများအား ဒီဇိုင်းရေးဆွဲ ဖန်တီးထားခြင်းဖြစ်သည်။ Enerpac မှမဟုတ်သော အစိတ်အပိုင်းများမှာမူ ကျိုးပဲ့ပျက်စီးကောင်း ပျက်စီးနိုင်ပါသည်၊ သို့မဟုတ် ကုန်ပစ္စည်းအား ဆောင်ရွက်ချက် ချို့ယွင်းကောင်း ချို့ယွင်းစေနိုင်ပါသည်။

အသိပေးစာ

- ဟိုက်ဒရောလစ် ကိရိယာအား အရည်အချင်းပြည့်မီသည့် ဟိုက်ဒရောလစ်ဆိုင်ရာ နည်းပညာရှင်တစ်ဦးမှသာလျှင် ပြင်ဆင်ဂန်ဆောင်မှုပေးရမည်ဖြစ်သည်။ ပြင်ဆင်ပြုပြင်မှု ဂန်ဆောင်မှုများအတွက် သင့်ဧရိယာအတွင်းရှိ Enerpac ခွင့်ပြုချက်ရ ဂန်ဆောင်မှုစင်တာတစ်ခုသို့ ဆက်သွယ်ပါ။
- သင့်တင့်မှန်ကန်သော စီမံလည်ပတ်မှု နှင့် အကောင်းဆုံးသော ဆောင်ရွက်ချက်တို့ အား သေချာစေရန် အထောက်ကူပြုနိုင်ရန်အတွက်မှာ Enerpac ဆီအား အသုံးပြုပါရန် ခိုင်မာစွာ ထောက်ခံအကြံပြုလိုပါသည်။

3.0 နိုင်ငံတော် နှင့် နိုင်ငံတကာ စံချိန်စံညွှန်းများသို့ လိုက်နာဆောင်ရွက်မှု

Enerpac မှ ထုတ်ပြန်ကြေငြာမှုပြုသည်မှာ ဤကုန်ပစ္စည်းအား စမ်းသပ် စစ်ဆေးမှုဆောင်ရွက်ထားပြီးဖြစ်ပြီး၊ သက်ဆိုင်ရာ စံချိန်စံညွှန်းများသို့ လိုက်နာဆောင်ရွက်မှုရှိကာ၊ အားလုံးသော CE ကန့်သတ်ချက်များနှင့် လိုက်နာမှု ရှိပါသည်။ အင်ကော်ပိုရေးရှင်း၏ EU ထုတ်ပြန်ကြေငြာချက် မိတ္တူတစ်စောင်အား ဤကုန်ပစ္စည်း သင်္ဘောတင်ပို့မှုတစ်ခုစီနှင့်အတူ အိတ်ပိတ်ထည့်သွင်းထားပါသည်။

4.0 ကုန်ပစ္စည်း ရှင်းလင်းချက်

4.1 ဆင့်ခ်ဂရစ် ဟိုက်ဒရောလစ်ပူလာ (SGH-စီးရီး)

ဂီယာများ၊ ဘယ်ယာရင်များ နှင့် ပူလီများတို့အား ဖယ်ရှားရန် သို့မဟုတ် တပ်ဆင်ရန်အတွက် ဆင့်ခ်ဂရစ် ဟိုက်ဒရောလစ်ပူလာအား အသုံးပြုနိုင်ပါသည်။

စွမ်းဆောင်နိုင်စွမ်း အမျိုးမျိုးရှိသည့် ကွဲပြားခြားနားသော ပူလာမော်ဒယ် လေးမျိုးအား ရရှိနိုင်ပါသည်။ မော်ဒယ် နံပါတ်များ နှင့် အပိုဆောင်း ကုန်ပစ္စည်းဒေတာ အချက်အလက်များတို့ အတွက် သင့်သင်္ဘောတင်ပို့မှုနှင့်အတူ ထောက်ပံ့ထားသော စာရွက်စာတမ်းများအား ကိုးကားကြည့်ရှုနိုင်ပါသည်။

ဆင့်ခ်ဂရစ်ပူလာ၏ တစ်ပြိုင်တည်းလည်ပတ်နိုင်အောင်စီစဉ်ထားသော အပိတ်စနစ် ဆိုသည်မှာ ပူလာအစိတ်အပိုင်းများသို့ ပျက်စီးထိခိုက်မှု ဖြစ်နိုင်ခြေအား လျှော့ချပေးပြီး၊ ပူလာအား ပို၍လွယ်ကူ၊ လုံခြုံအန္တရာယ် ကင်းစွာ အသုံးပြုနိုင်စေရန် ပြုလုပ်ပေးသည့် ပြိုင်တူ မေးရိုးလိုင်းများ အားလုံး ရွေ့လျားမှုကို ဆိုလိုခြင်းဖြစ်သည်။

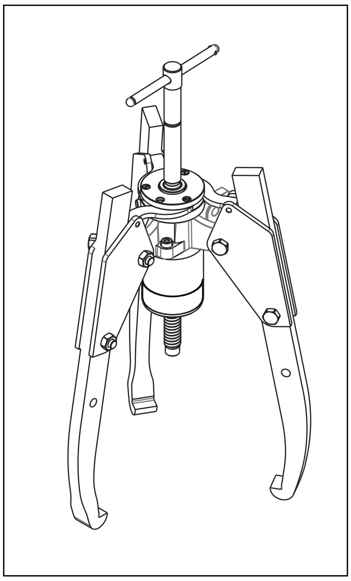

ဆင့်ခ်ဂရစ်ပူလာ

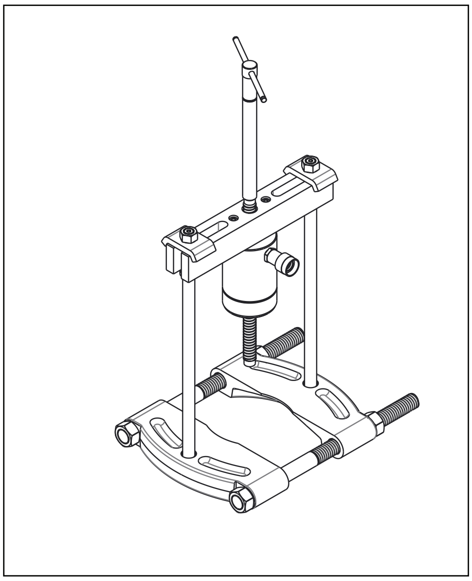

ကန့်လန့် ဘယ်ယာရင် ပူလာနှင့် ဘယ်ယာရင်ပိုင်းခြား ကိရိယာ

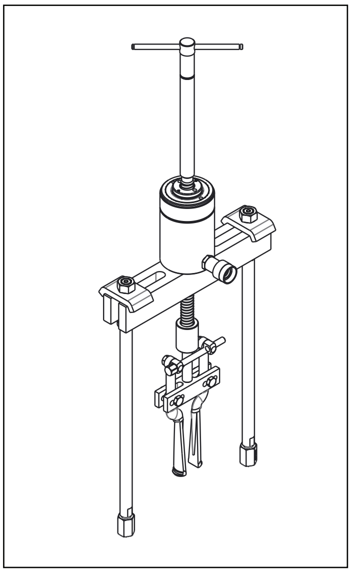

ဘယ်ယာရင်ခွက် ပူလာ

ရုပ်ပုံ 1 ၊ ဟိုက်ဒရောလစ်ပူလာ အစိတ်အပိုင်းဖွဲ့စည်းပုံ (အထူး)

4.2 ဆင့်ခ်ဂရစ်ပူလာ အတွဲ (GPS-စီးရီး)

Enerpac ဆင့်ခ်ဂရစ်ပူလာအတွဲတွင် အောက်ဖော်ပြပါအိုင်တမ်များ ပါဝင်ပေသည် -

- ဆင့်ခ်ဂရစ် ဟိုက်ဒရောလစ်ဂရစ်ပူလာ (SGH-စီးရီး).
- ဟိုက်ဒရောလစ် စုပ်တင်မှုပန့်၊ လျှပ်စစ်၊ လေ၊ ဘက်ထ္ထရီ သို့မဟုတ် လက်ဖြင့် စီမံလည်ပတ်မှု။
- ဟိုက်ဒရောလစ် ပြွန်ပျော့၊ 6 ပေ [1.8 m] အရှည်ရှိသည့်။
- ဟိုက်ဒရောလစ်ဖိအား တိုင်းတာကိရိယာ နှင့် တိုင်းတာကိရိယ အဒပ်တာ။
- ကော်ပလာပါဝင်သည့် ဟိုက်ဒရောလစ် ဆလင်ဒါ။

ဆင့်ခ်ဂရစ် ပူလာအတွဲတွင်ပါဝင်သည့် တစ်စုံတစ်ခုသော အိုင်တမ်များတို့သည် မှာယူသည့် ပူလာ အရွယ်အစား နှင့် စုပ်တင်ပန့်အမျိုးအစားတို့အပေါ်တွင် မူတည်ပြီး ပြောင်းလဲကောင်း ပြောင်းလဲနိုင်ပေသည်။

4.3 မာစတာပူလာအတွဲ (MPS-စီးရီး)

Enerpac မာစတာပူလာအတွဲတွင် ဆင့်ခ်ဂရစ်ပူလာအတွဲ၏ အိုင်တမ်များ အားလုံး အပါအဝင် အောက်ဖော်ပြပါ အပိုအိုင်တမ်များလည်း ပါဝင်ပေသည် -

- ဘယ်ယာရင်ခွက် ပူလာ ပူးတွဲချိတ်ဆက်မှု
- ကန့်လန့် ဘယ်ယာရင် ပူလာ အစိတ်အပိုင်းများ
- ဘယ်ယာရင် ပိုင်းခြားကိရိယာ ပူးတွဲချိတ်ဆက်မှု
- ခင်းကျင်းမှု နှင့် ပူးတွဲချိတ်ဆက်မှု ဟာ့ဒ်ဝဲ

၎င်းပူးတွဲချိတ်ဆက်မှုများသည် ပူလာအား ဘယ်ယာရင်ခွက်ပူလာ တစ်ခုကဲ့သို့ သို့မဟုတ် ကန့်လန့်ပုံစံ ဘယ်ယာရင်ပူလာ တစ်ခုကဲ့သို့ ဖွဲ့စည်းမှုဖြစ်ပေါ်ခွင့်ပေးသည်။ ရှင်းလင်းမှုသည် ပူလာမေးရိုးများ၏ တိုက်ရိုက် အပလီကေးရှင်းတစ်ခုအား ကာကွယ်ပေးသည့် လုပ်ငန်းခွင်ပတ်ဝန်းကျင်များအတွက် ၎င်းတို့အား ဒီဇိုင်းပြုရေးဆွဲထားသည်။

၎င်းအစိတ်အပိုင်းဖွဲ့စည်းပုံများအတွက် ဂရစ်ပူလာ မေးရိုးများ၊ ပူလာကိုယ်ထည် နှင့် အလိုအလျောက်ဗဟိုပြုသည့် စက်ယန္တရားများအား အသုံးမပြုပေ။

မာစတာပူလာအတွဲအတွင်း ပါဝင်သည့် တစ်စုံတစ်ရာသော အိုင်တမ်များတို့သည် မှာယူသည့် ပူလာအရွယ်အစား နှင့် ပန့်အမျိုးအစားတို့ပေါ်မူတည်ပြီး ပြောင်းလဲကောင်း ပြောင်းလဲနိုင်ပေသည်။

အသိပေးစာ Sync Grip ပူလာ ဆကျနှင့ျ Master ပူလာ ဆကျတို့ကို ပူလာမချေဒယျSGH100 အတှကျမရရှိနိုငျပါ။

5.0 ဟိုက်ဒရောလစ် စနစ်

5.1 ဟိုက်ဒရောလစ် အစိတ်အပိုင်း လိုအပ်ချက်များ

စုပ်တင်ပန့်၊ ဆလင်ဒါ၊ ဖိအားတိုင်းတာကိရိယာ၊ ပြွန်ပျော့များ နှင့် ဖစ်တင်များတို့ အပါအဝင် ပူလာဖြင့်အသုံးပြုသော ဟိုက်ဒရောလစ် အစိတ်အပိုင်းများ အားလုံးအား အနည်းဆုံး 10,150 psi [700 bar] အများဆုံးလုပ်ငန်းဖိအားအတွက် နှုန်းထား သတ်မှတ်ထားရမည်ဖြစ်သည်။

အကယ်၍ အများဆုံး ဟိုက်ဒရောလစ် လုပ်ငန်းဖိအား 10,150 psi [700 bar] အား ကျော်လွန်သွားခဲ့လျှင် စုပ်တင်ပန့်တွင် အဖွင့်ဆောင်ရွက်ပေးသည့် လုံခြုံရေး ပြေလျော့ ဗော့အဆို့တစ်ခု ပါဝင်ရမည်ဖြစ်သည်။

သတိပေးခြင်း စုပ်တင်ပန့် လုံခြုံရေး ပြေလျော့ဗော့အဆို့အား 10,150 psi [700 bar] ထက် ကျော်လွန်ပြီး သတ်မှတ်ခြင်းမပြုရပေ။ ၎င်းကြိုတင်ကာကွယ်မှုအား လေ့လာရန်ပျက်ကွက်ပါလျှင် ဖိအားမြင့် ဆီယိုဖိတ်မှုများ နှင့်/သို့မဟုတ် ကြီးမားပြင်းထန်သော ပျက်စီးမှုအား ရလဒ်ထွက်ပေါ် စေနိုင်ပေသည်။ ပြင်းထန်သော တစ်ကိုယ်ရေ ထိခိုက်ဒဏ်ရာရရှိမှု သို့မဟုတ် သေဆုံးမှုအား ရလဒ် ထွက်ပေါ် စေနိုင်ပေသည်။

လျှပ်စစ်၊ လေ နှင့် ဘက်ထရီ စွမ်းအားပေးသည့် စုပ်တင်ပန့်များတွင် အသုံးပြုသူ ချိန်ညှိပေးနိုင်သည့် ပြေလျော့ဗော့အဆို့တစ်ခု ပါဝင်ရမည်ဖြစ်သည်၊ ၎င်းသည် အသုံးပြုသူအား ပူလာ အပလီကေးရှင်းအတွက် မှန်ကန်သော စက်တင်သတ်မှတ်ချက်သို့ အများဆုံး လုပ်ငန်းဖိအားအား ချိန်ညှိနိုင်ခွင့်ကိုပေးသည်။ အချို့သော ပူလာ အစိတ်အပိုင်းဖွဲ့စည်းပုံများ နှင့် အပလီကေးရှင်းများအတွက် ၎င်းစက်တင်သတ်မှတ်မှုသည် စုပ်တင်မှုပန့် လုံခြုံရေး ပြေလျော့ဗော့အဆို့ စက်တင်သတ်မှတ်မှုအောက် လျော့နည်း ရမည်ဖြစ်သည်။

မိမိတို့ဆိုင်လုပ်ငန်းများအတွင်း ရှိနေပြီးသားဖြစ်သည့် ဟိုက်ဒရောလစ် အစိတ်အပိုင်းများဖြင့် ပူလာအား အသုံးပြုရန် ဆန္ဒရှိကောင်းရှိကြမည့် အသုံးပြုသူများအတွက် ၎င်းအချက်အလက်များ ထောက်ပံ့ပေးထားသည်။ Enerpac ဆင့်ခ်ဂရစ်ပူလာ အတွဲ သို့မဟုတ် မာစတာပူလာ အတွဲတစ်ခု အတွင်း ပါဝင်သည့် အားလုံးသော ဟိုက်ဒရောလစ် အစိတ်အပိုင်းများသည် ဖော်ပြထားသည့် အသေးစိတ်စံချိန်စံညွှန်းများ နှင့် ကန့်သတ်ချက်များတို့သို့ လိုက်နာဆောင်ရွက်မှု ရှိရမည်ဖြစ်သည်။

5.2 ဟိုက်ဒရောလစ် ဆလင်ဒါ

ဟိုက်ဒရောလစ်ဆလင်ဒါအား ဆင့်ခ်ဂရစ်ပူလာ၏ ကိုယ်ထည်အတွင်း ကြိုတင် တပ်ဆင်မှုပြုထားသည်။ အမျိုးမျိုးသော မာစတာ ပူလာအတွဲ အစိတ်အပိုင်းများဖြင့် အသုံးပြုမှုအတွက် လိုအပ်သည့်အချိန်တွင် ဆလင်ဒါအား ဆင့်ခ်ဂရစ်ပူလာမှ ဖယ်ရှားမှုပြုနိုင်ပေသည်။

ဟိုက်ဒရောလစ် ဆလင်ဒါ အသုံးပြုမှုဆိုင်ရာ အချက်အလက်များအတွက် အောက်ဖော်ပြပါဇယားအား ကိုးကားကြည့်ရှုပါ

ဟိုက်ဒရောလစ် ဆလင်ဒါ အသုံးပြုမှု အချက်အလက်များ				
Enerpacဆလင်ဒါ မော်ဒယ်နံပါတ်	ဆင့်ခ်ဂရစ်ပူလာမော် ဒယ် နံပါတ်	မာစတာပူလာအတွဲ အစိတ်အပိုင်းများ		
		ကန့်လန့် ဘယ်ယာရင်ပူလာ	ဘယ်ယာရင် ပိုင်းခြားကိရိယာ	ဘယ်ယာရင်ခွက် ပူလာ
RWH121900	SGH14	BHP2772	BHP181	BHP180
RCH202	SGH24	BHP262	BHP282	BHP280
RCH302	SGH36	BHP362	BHP382	BHP380
RCH603	SGH64	BHP562	BHP582	BHP580
RCH1003	SGH100	N/A	N/A	N/A

မှတ်စု - ဖုန်မှုန့်အဖုံးပါသည့် Enerpac CR-400 coupler တစ်ခုသည် ဆလင်ဒါမော်ဒယ်အားလုံးအတွက်ပါဝင်သည်။ ဆုံလည်ပင်တစ်ခုမကြာလုံးတစ်စုံသည် ပူလာမော်ဒယ် SGH100 တွင်သာပါဝင်သည်။ အစားထိုးပင်တစ်ခုမကြာလုံးများကို သီးခြားရောင်းချပြီး RCH1003 ဆလင်ဒါနှင့်အတူမပါဝင်ပါ။ N/A = မသုံးနိုင်ပါ။

သတိပေးခြင်း သင့်ပူလာမော်ဒယ်အတွက် အသေးစိတ်ဆောင်ရွက်ထားသော Enerpac ဆလင်ဒါ ကိုသာလျှင် အသုံးပြုသည်။ အကယ်၍ အမျိုးအစားမတူသော ဆလင်ဒါတစ်ခုအား အသုံးပြုလျှင် မဆီလျော်၊ မမှန်ကန်သော စီမံလည်ပတ်မှု နှင့်/သို့မဟုတ် ကြီးမားပြင်းထန်သော ပျက်စီးမှုများ ဖြစ်ပေါ်နိုင်ပေသည်။ ပြင်းထန်သော တစ်ကိုယ်ရေ ထိခိုက်ဒဏ်ရာရရှိမှု သို့မဟုတ် သေဆုံးမှုများလည်း ရလဒ်ထွက်ပေါ်ကောင်း ထွက်ပေါ်နိုင်ပေသည်။

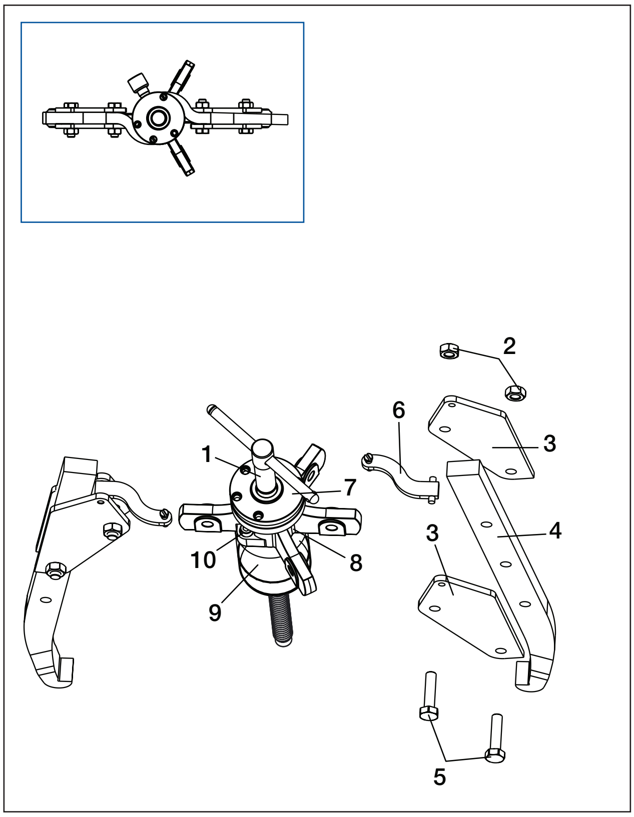

မေးရိုး-နှစ်ခု အစိတ်အပိုင်းဖွဲ့စည်းပံ (မော်ဒယ် SGH14)

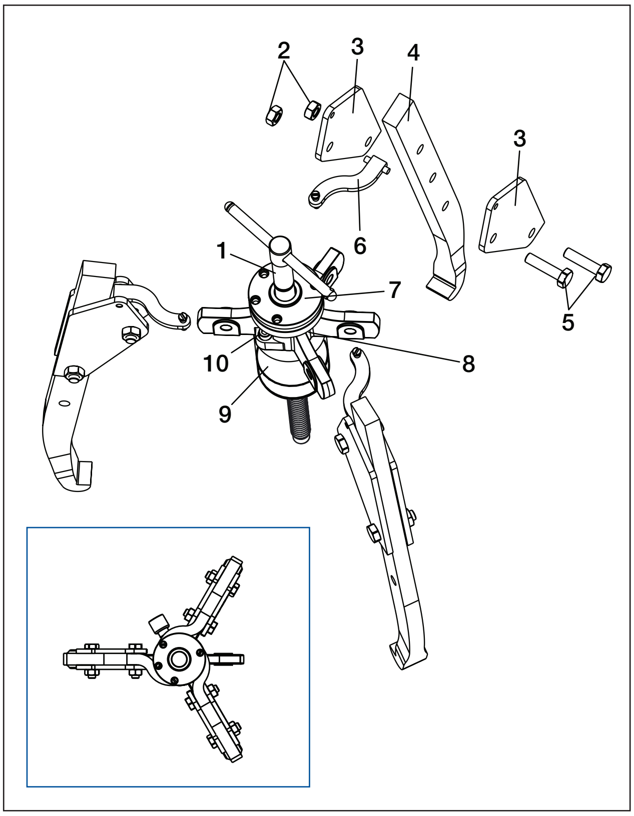

မေးရိုး-သုံးခု အစိတ်အပိုင်းဖွဲ့စည်းပုံ (မော်ဒယ် SGH14)

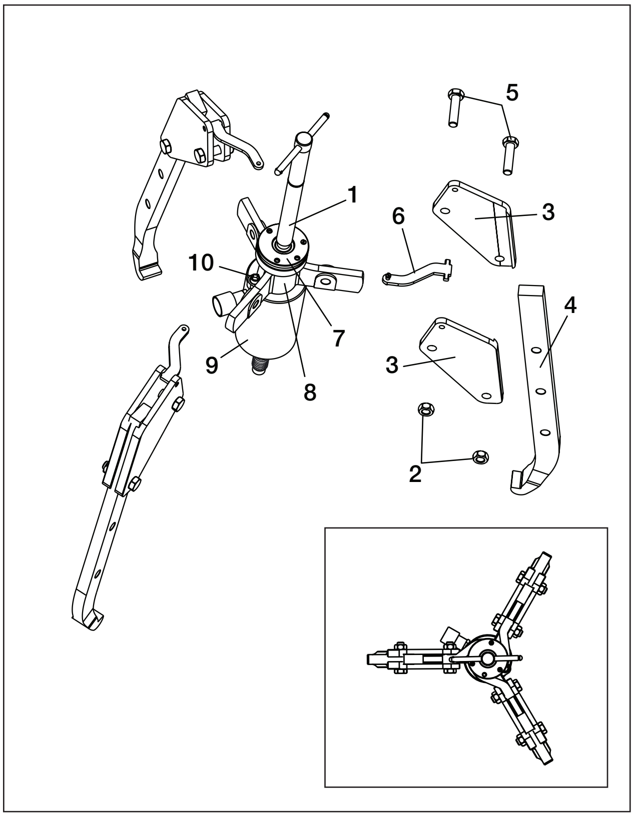

မေးရိုး-သုံးခု အစိတ်အပိုင်းဖွဲ့စည်းပုံ (မော်ဒယ် SGH24၊ SGH36၊ SGH64 နှင့် SGH100)

သော့ချက် -

1. ချိန်ညှိအတံ
2. ဟက်စ် မူလီခေါင်း
3. ပလိတ်ပြား
4. မေးရိုး၊ စံသတ်မှတ်ထားသည့် အလျား
   မေးရိုး၊ ချဲ့ဆန့်ထားသည့် ရောက်ရှိမှု (ရွေးချယ်နိုင်သော)
5. ပစ္စည်းတွဲစကရူ
6. ကွင်းကြိုး
7. တပ်ဆင်မှု၊ အလိုလျောက်ဗဟိုပြုခြင်း
8. ကိုယ်ထည်
9. ဟိုက်ဒရောလစ် ဆလင်ဒါ
10. ခင်းကျင်းတပ်ဆင် စကရူ

မှတ်စု - ဤရုပ်ပုံအတွင်း ပြသထားသည့် အစိတ်အပိုင်းများသည် GPS-စီးရီး ဆင့်ခ်ဂရစ် ပူလာအတွဲ နှင့် MPS-စီးရီး မာစတာပူလာ အတွဲတို့နှင့်အတူ ပါဝင်သည်။

ဆန္နျထားသဓာအကာ့အဝေးရဓာကျ "ရှည်လျားသဓာ" ညှပျ မဥ်းသညျ မဓျေဒယျ SGH100 မှလှဲ၍အားလုံးသဓာပူလာမဥ်း အတှကျ အပိုပစ်စညျးတဈခုဖွဈပါသညျ။

ရုပ်ပုံ 2၊ ချိန်ညှိသတ်မှတ်မှု နှင့် တပ်ဆင်မှု - ဆင့်ခ်ဂရစ်ပူလာ

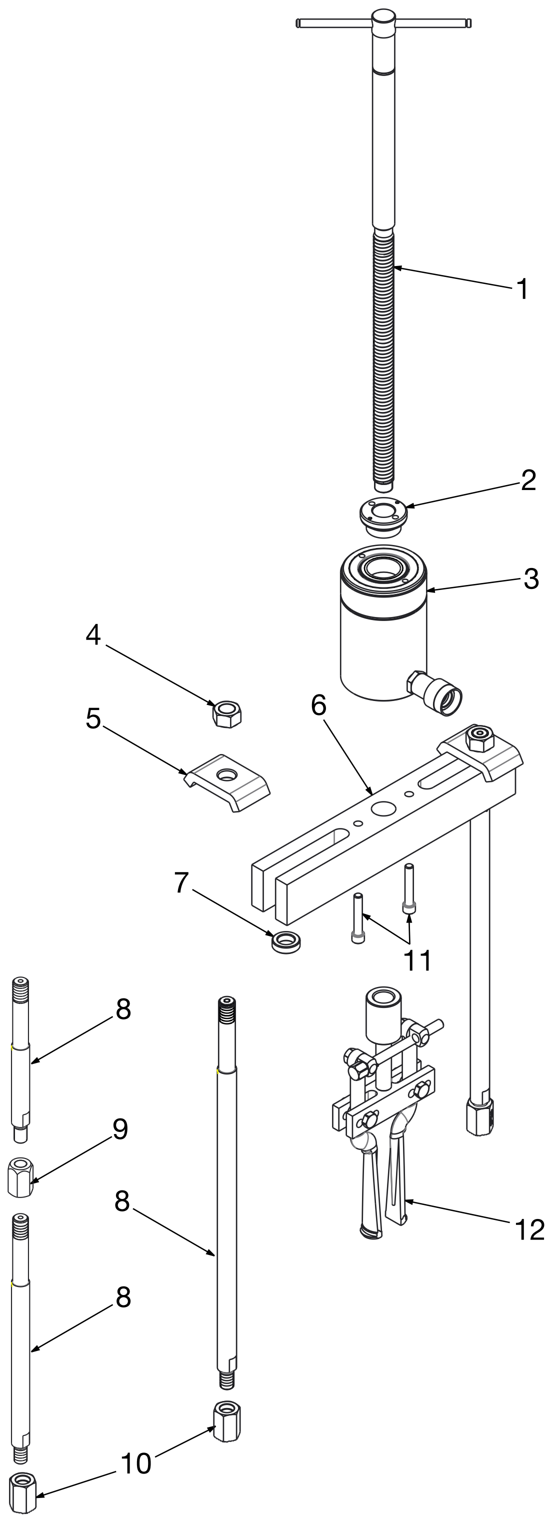

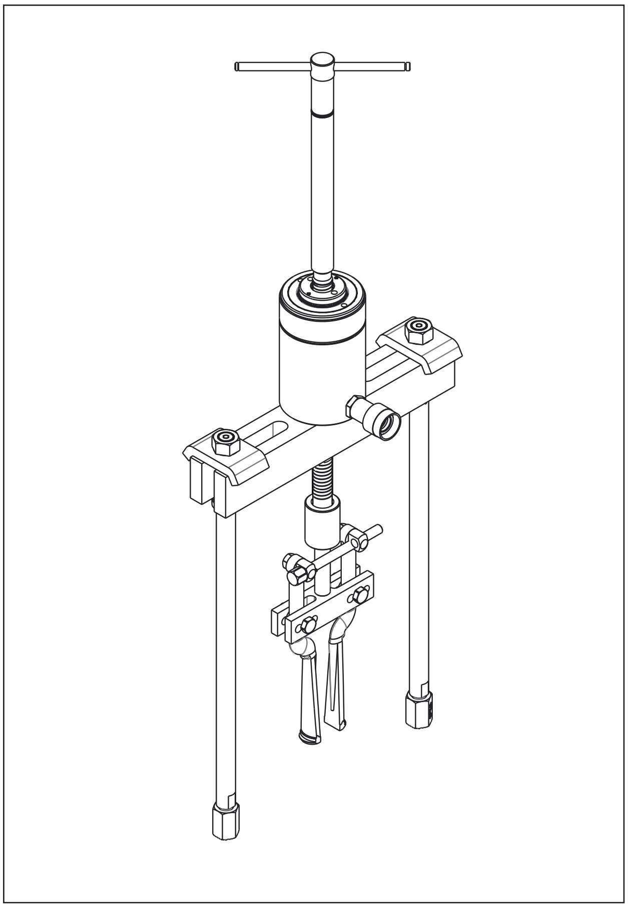

(တပ်ဆင်ထားသည့် မြင်ကွင်းပုံစံ)

သော့ချက် -

1. ချိန်ညှိအတံ
2. ကြိုးရစ်ထားသည့် စက်လုံးဘီး
3. ဟိုက်ဒရောလစ် ဆလင်ဒါ
4. ဟက်စ် မူလီခေါင်း
5. ဆလိုဒ် ပလိတ်ပြား
6. အံကိုက်ထားသည့် ကန့်လန့်ခေါင်း
7. ခြေ ဆေးကြောကိရိယာ
8. ခြေ (အမျိုးမျိုးသော အလျားများ)
9. ခြေ လျှော့ချကိရိယာ
10. ခြေ အဆုံး
11. ခင်းကျင်းတပ်ဆင် စကရူ
12. အတွင်းပိုင်း ဘယ်ယာရင် ဘောခွက်ပူလာ

မှတ်စု - ဤရုပ်ပုံအတွင်း ပြသထားသည့် အစိတ်အပိုင်းများသည် MPS-စီးရီး မာစတာပူလာအတွဲနှင့်အတူ ပါဝင်သည်။

ရုပ်ပုံ 3 ၊ ချိန်ညှိသတ်မှတ်မှု နှင့် တပ်ဆင်မှု - ဘယ်ယာရင်ခွက်ပူလာ

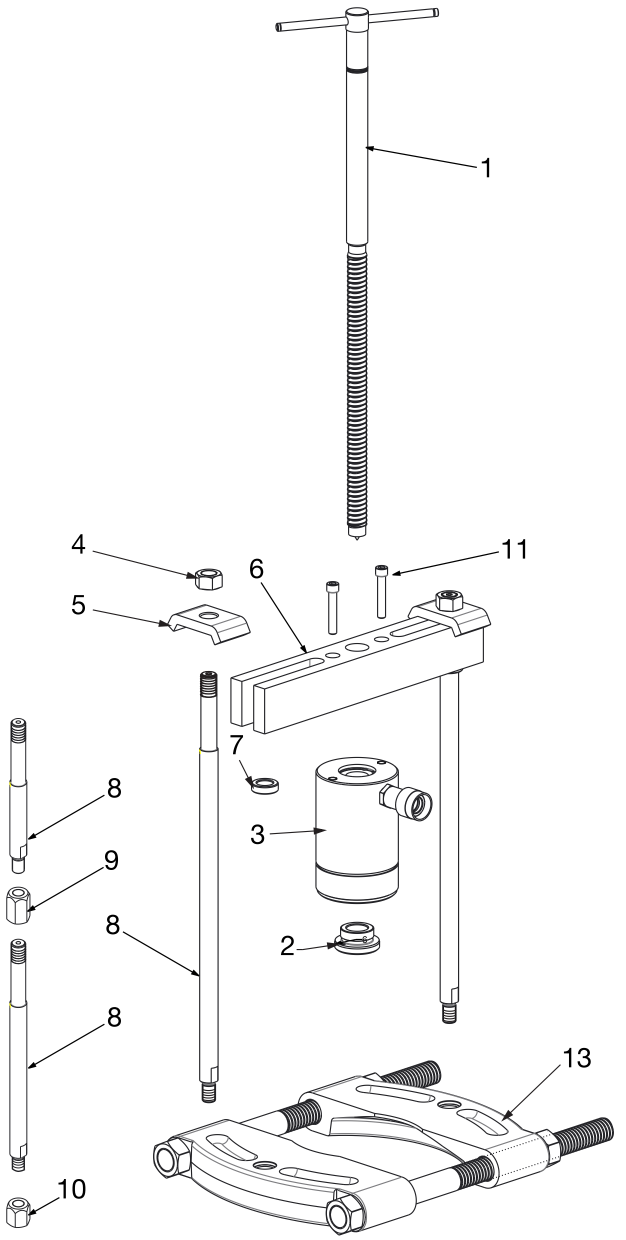

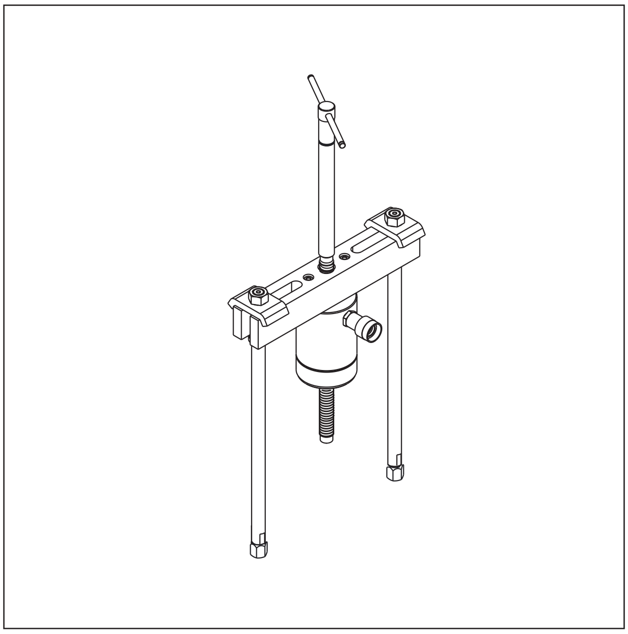

(တပ်ဆင်ထားသည့် မြင်ကွင်းပုံစံ - ဘယ်ယာရင်ပိုင်းခြားကိရိယာ မပါဝင်သော)

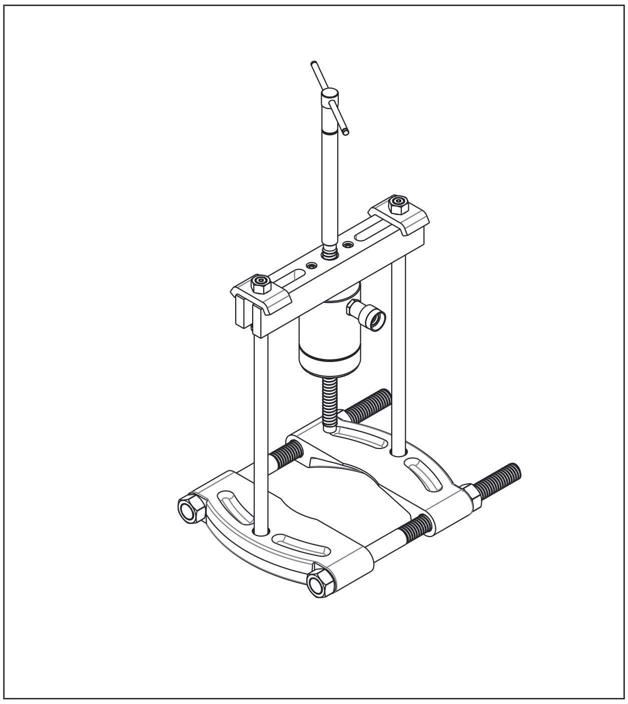

(တပ်ဆင်ထားသည့် မြင်ကွင်းပုံစံ - ဘယ်ယာရင်ပိုင်းခြားကိရိယာ ပါဝင်သော)

> မှတ်စု - ဤရုပ်ပုံအတွင်း ပြသထားသည့် အစိတ်အပိုင်းများသည် MPS-စီးရီး မာစတာပူလာအတွဲနှင့်အတူ ပါဝင်သည်။

သော့ချက် -

1. ချိန်ညှိအတံ
2. ကြိုးရစ်ထားသည့် စက်လုံးဘီး
3. ဟိုက်ဒရောလစ် ဆလင်ဒါ
4. ဟက်စ် မူလီခေါင်း
5. ဆလိုဒ် ပလိတ်ပြား
6. အံကိုက်ထားသည့် ကန့်လန့်ခေါင်း

7. ခြေ ဆေးကြောကိရိယာ
8. ခြေ (အမျိုးမျိုးသော အလျားများ)
9. ခြေ လျှော့ချကိရိယာ
10.ခြေ အဆုံး
11. ခင်းကျင်းတပ်ဆင် စကရူ
13. ဘယ်ယာရင် ပိုင်းခြားကိရိယာ ချိတ်ဆက်မှု

ရုပ်ပုံ 4 - ချိန်ညှိသတ်မှတ်မှု နှင့် တပ်ဆင်မှု - ကန့်လန့် ဘယ်ယာရင်ပူလာ

5.3 ဆီပမာဏအား စစ်ဆေးခြင်း

ဆလင်ဒါအား အပြည့်အဝ ပြန်လည် နောက်ဆုတ်ရုပ်သိမ်းထားပြီးဖြစ်သည့် စုပ်တင်ပန့်တံမံ အတွင်း ဆီပမာဏအား စစ်ဆေးပါ။ အကယ်၍ ပမာဏ နည်းနေလျှင် ဆီ ထပ်ထည့်ပါ။ အသေးစိတ်သော ညွှန်ကြားချက်များ နှင့် ဆီအမျိုးအစားတို့အတွက် စုပ်တင်ပန့် ညွှန်ကြားချက်စာရွက်အား ကိုးကားကြည့်ရှုပါ။

အရည်အသွေးမြင့် ဟိုက်ဒရောလစ်ဆီအား အသုံးပြုကြောင်း သေချာစေပါ။ Enerpac ဆီအား အသုံးပြုရန် နိုင်မာစွာ ထောက်ခံအကြံပြုလိုပါသည်။

5.4 ဆလင်ဒါအား ရှေ့တိုးခြင်း နှင့် နောက်ဆုတ်ခြင်း

- ရှေ့တိုးရန်- စုပ်တင်ပန့် ပြောလျော့ဖော့အဆို့အား ပိတ်ပါ။ ဖိအားအား တည်ဆောက်၍ ဆလင်ဒါအား ရှေ့တိုးရန် စုပ်တင်ပန့်အား စီမံကိုင်တွယ်ပါ။
- နောက်ဆုတ်ရန် - ဖိအားအား လွှင့်ထုတ်၍ ဆလင်ဒါအား နောက်ဆုတ်ရန်အတွက် စုပ်တင်ပန့် ပြေလျော့ဖော့အဆို့အား ဖွင့်ပါ။

ဟိုက်ဒရောလစ် အစိတ်အပိုင်း လည်ပတ်စီမံခြင်းဆိုင်ရာ အသေးစိတ် ညွှန်ကြားချက်များအတွက် စုပ်တင်ပန့်၊ ပြွန်ပျော့၊ ဖိအားတိုင်းကိရိယာ နှင့် ဟိုက်ဒရောလစ် ဆလင်ဒါတို့နှင့်အတူ ပါဝင်သော ညွှန်ကြားချက်စာရွက်အား ကိုးကားကြည့်ရှုပါ။ ဆက်သွယ်ဆောင်ရွက်ထားသည့် ညွှန်ကြားချက်များ နှင့် လုံခြုံရေးဆိုင်ရာ ကြိုတင်ကာကွယ်မှုများ အားလုံးတို့ကို ပြည့်ပြည့်ဝဝ ကြည့်ရှုလေ့လာပြီး လိုက်နာဆောင်ရွက်ပါ။

5.5 လေထု ဖယ်ရှားမှု

ဟိုက်ဒရောလစ် ဆားကစ်အတွင်း ပိတ်မိနေသည့် လေထုအား ဖယ်ရှားရန်အတွက် ပူလာဆလင်ဒါအား ဝန်များသယ်ဆောင်ထားခြင်းမရှိသည့်အချိန်တွင် အကြိမ်ပေါင်းများစွာ အပြည့်အဝ ရှေ့တိုး၊ နောက်ဆုတ်မှုများ ပြုလုပ်ပေးပါ။ အကယ်၍ဖြစ်နိုင်လျှင် ဆလင်ဒါအား နေရာချပေးပါ၊ သို့မှသာ ၎င်းသည် စုပ်တင်ပန့် တံမံထက် ပို၍နိမ့်နေမည်ဖြစ်သည်။ ဆလင်ဒါအား လည်ပတ်သည့်အခါ ဖိအား စုမိတည်ဆောက်လာမှုအား ရှောင်ရှားပါ။ ဆလင်ဒါ ရွေ့လျားမှု ချောမွေ့လာလျှင် လေထုဖယ်ရှားမှုသည် ပြီးမြောက် ဆောင်ရွက်သွားပြီဖြစ်သည်။

6.0 ချိန်ညှိသတ်မှတ်မှု နှင့် တပ်ဆင်မှု

6.1 တဖျမရန္ခ်ည္န္ၾကားခ်က္မ်ား

- ပူလာ၊ ဟိုက်ဒရောလစ် ဆလင်ဒါ နှင့် အားလုံးသော ချိတ်ဆက်မှုများ အပါအဝင် ပြီးပြည့်စုံသော ပူလာတပ်ဆင်မှု၏ အလေးချိန်အား သိရှိထားပါ။ အသုံးပွရန္အတုက္ပ ပင္ပွတဖျကိရိယာသည္ပ စုစုပေါင္းဝန္ပကိုထဓာကျပံ့နိုဖျကွဓာဖျး သခေ်ျပါစေ။
- ဆလဖျဒါတုဖျ ကွ္ပတဖျတပျဆဖျထားသည္ပပင္ပွတဖျမကြ္ပလုံးနစျလုံးကို တပျဆဖျထားသဓာပူလာမဖြးအတုက္ပ ပူလာကိုမ္ပွင္ပွတဖျသည္ပအခါ ပင္ပွတဖျမကြ္ပလုံးနစျလုံးစလုံးကိုအသုံးပ္ပပါ။
- ပင္ပွတဖျကွ္ပးမဖြး သို့မဟုတ္ပ ခ်ိန္ပ္ပးကွ္ပးမဖြးကို ဆလဖျဒါအခွနေဖ္ပ အတူရဓာက္ပစုက္ပဖက္ပမည္ပမဟုတ္ပသဓာ ထဓာဖ္ပ တစ္ပခုတုဖ္ပ နဓာဓာခထြားရမည္ပဖ္ပစ္ပသည္ပ။ Spreader ဘားအသုံးပ္ပရန္ပအကွံပ္ပသည္ပ
- ပူလာသည် ထောင့်မတ်ကျသည့်အနေအထားအတွင်းရှိနေစဉ် ၎င်းအား တင်မရာ၌ သတိပြုပါ၊ ခြေများပိတ်သွားနိုင်သောကြောင့် ဖြစ်သည်။
- အကယ်၍လိုအပ်လျှင် ပူလာအား ချိတ်သိုင်းကြိုးများဖြင့် ထောက်ပံ့ထားပေးပါ၊ သို့မှသာ ၎င်းအား ရေပြင်ညီပုံစံ အသုံးပြုနိုင်မည်ဖြစ်သည်။
- အလဖြးလိုက္ပဆုံသဓာအခါ ပူလာပ္ပတ္ပမကစြေရန္ပ ပူလာကိုဆက္ပလက္ပထဓာက္ပပံ့ထားပါ။ အလုပ္ပလုပ္ပ အစိတ္ပအပိုဖ္ပးမဖြးကို မွဲ့မွံ့စရေန္ပပ္ပလုပ္ပပါ သို့မှသာ ရုပ္ပတံမှ ခဓြာဖ္ပကသြားသည္ပအခါ ထိန္ပးခပြုမှုမရှိသဓာအပ္ပအမူတုဖ္ပ ထိုအရာသည္ပ ခဓြာထုက္ပသားခွဖ္ပး သို့မဟုတ္ပ ပ္ပတ္ပထုက္ပသားခွဖ္ပး မရှိမည္ပဖ္ပစ္ပသည္ပ။
- ပူလာအား ရေပြင်ညီပုံစံမှ ထောင့်မတ်ပုံစံ အနေအထားသို့ လားရာပြောင်းလဲချိန်တွင် ပူလာအား ဖြည်းညှင်းစွာ ဂရုတစိုက် လျှော့စောင်းပေးပါ။

6.2 ပူလာ အစိတ်အပိုင်းဖွဲ့စည်းပုံများ

ပူလာအား အစိတ်အပိုင်းဖွဲ့စည်းပုံ သုံးမျိုးအတွင်းမှ တစ်ခုခုဖြင့် တပ်ဆင်ကောင်း တပ်ဆင်ထားပေမည် -

1) ဆင့်ခံ ဂရစ် ပူလာ

2) ဘယ်ယာရင်ခွက် ပူလာ

3) ကန့်လန့် ဘယ်ယာရင် ပူလာ

ဘယ်ယာရင်ခွက်ပူလာ နှင့် ကန့်လန့် ဘယ်ယာရင်ပူလာ (အိုင်တမ် 2 နှင့် 3) တို့အား တပ်ဆင်ရန် လိုအပ်သည့် အစိတ်အပိုင်းများသည် မာစတာပူလာအတွဲ ဖြင့်သာလျှင် ပါဝင်ကြောင်းကို သတိပြုပါ။

တပ်ဆင်မှုပုံစံ အသေးစိတ်များအတွက် ရုပ်ပုံ 2၊ 3 နှင့် 4 တို့အား ကိုးကားကြည့်ရှုပါ။ အစိတ်အပိုင်းဖွဲ့စည်းပုံတစ်ခုစီအတွက် အသေးစိတ် စီမံကိုင်တွယ်မှုဆိုင်ရာ ညွှန်ကြားချက်များအား ဤလက်ကိုင်စာအုပ်၏ အောက်ဖော်ပြပါ အပိုင်းများတွင် ကိုးကားကြည့်ရှုပါ။

6.3 မေးရိုး စီစဉ်ဆောင်ရွက်မှု - ဆင့်ခံဂရစ် ပူလာ

ပူလာနှင့်အတူ စံသတ်မှတ်ထားသည့်အလျားရှိသော မေးရိုး သုံးခုအား ထောက်ပံ့ပေးထားသည်။ ချဲ့ဆန့်ထားသည့် "အရှည်" ရောက်ရှိနိုင်သော မေးရိုးများ အား အားလုံးသော ပူလာမော်ဒယ်များအတွက် ရွေးချယ်မှုပြုနိုင်သော စပ်ဆက်ပစ္စည်းတစ်ခုအဖြစ် ရရှိနိုင်ပါသည်။

မော်ဒယ် SGH14 အား မေးရိုး-နှစ်ခု သို့မဟုတ် မေးရိုး-သုံးခု ပူလာတစ်ခုခုအဖြစ် အစိတ်အပိုင်းဖွဲ့စည်းမှုပြုနိုင်ပါသည်။ မေးရိုး-သုံးခု အစိတ်အပိုင်းဖွဲ့စည်းပုံသည် ပို၍ တည်ငြိမ်မှုရှိပြီး လုံခြုံစိတ်ချရသော ဂရစ်တစ်ခုအား ထောက်ပံ့ပေးပြီး၊ ပို၍ ပြန့်ပြူးညီမျှသော ပူလာဆွဲအားတစ်ခုကို ရလဒ်ထွက်ပေါ်စေနိုင်သည်။ သို့ဖြစ်သောကြောင့် ဖြစ်နိုင်သမျှ မေးရိုး-သုံးခု အစိတ်အပိုင်းဖွဲ့စည်းမှုပုံစံကို အသုံးပြု သင့်ပေသည်။

မော်ဒယ် SGH24၊ SGH36 နှင့် SGH64 တို့အား မေးရိုး-သုံးခု အစိတ်အပိုင်း ဖွဲ့စည်းပုံစံအဖြစ်သာလျှင် တပ်ဆင်မှုပြုနိုင်ပေသည်။

7.0 တပ်ဆင်မှု နှင့် စီမံလည်ပတ်မှု

အသိပေးစာ အင်အားပြင်း ကိရိယာပစ္စည်းတစ်ခုခုအား စီမံကိုင်တွယ်မှုမပြုမီတွင် အော်ပရေတာ အနေနှင့် ဤလက်ကိုင်စာအုပ်အတွင်းပါဝင်သည့် ညွှန်ကြားချက်များ နှင့် လုံခြုံရေး ဆိုင်ရာ ကြိုတင်ကာကွယ်မှုများ အားလုံး၊ ထို့ပြင် သက်ဆိုင်ရာ ဒေသခံ လုံခြုံရေး စည်းမျဉ်းစည်းကမ်းများ နှင့် ဥပဒေများအားလုံးတို့ကို အပြည့်အဝ နားလည်သဘောပေါက်ထားရမည်မှာ မဖြစ်မနေလိုက်နာရမည့် ပြဌာန်းချက်ပင် ဖြစ်သည်။ အကယ်၍ မေးခွန်းများ သို့မဟုတ် စိုးရိမ်ပူပန်မှုများရှိလျှင် Enerpac နည်းပညာပိုင်းဆိုင်ရာ ဝန်ဆောင်မှုဌာန သို့မဟုတ် သင်၏ ဒေသခံ Enerpac ဖြန့်ချီသူထံသို့ ဆက်သွယ်ပါ။

7.1 ချိန်ညှိတံ ပွိုင့်ပရိုတက်တာ

အားလုံးသော မော်ဒယ်များတွင် ခိုင်ခံ့မာကြောသည့် သံမဏိစတီးပွိုင့်တစ်ခု ပါဝင်သော ကြိုးရစ်ထားသည့် ချိန်ညှိတံတစ်ခု ပါဝင်ပေသည်။

ပွိုင့်ပရိုတက်တာတစ်ခုအား အားလုံးသော SGH-စီးရီး မော်ဒယ်များဖြင့် သီးခြား ထုပ်ပိုးမှုပြုထားသည်။ ထိခိုက်ပျက်စီးမှုအား ကာကွယ်ရန်အတွက် အကယ်၍ ရှပ်ဝင်ရိုးအဆုံးတွင် ဒရေဖောက်ထားသည့် အလယ်ပေါက် သို့မဟုတ် ချိုင့်ခွက်တစ်ခု ပါဝင်နေခြင်း မရှိလျှင် ပွိုင့်ပရိုတက်တာအား အသုံးပြုရမည်ဖြစ်သည်။ ရုပ်ပုံ 5 အား ကြည့်ရှုပါ။

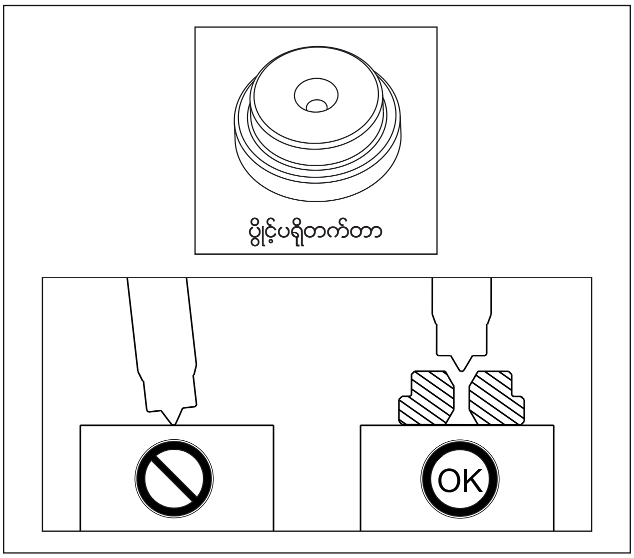

ရုပ်ပုံ 5၊ ပွိုင့်ပရိုတက်တာ

7.2 ပူလာအသုံးပြုမှု အထွေထွေညွှန်ကြားချက်များ

- ပူလာ ချိန်ညှိတံသည် အသုံးမပြုမီ သန့်ရှင်းမှုရှိ၍ ချောဆီထည့်ထားကြောင်း သေချာအောင် ဆောင်ရွက်ပါ။
- ဖယ်ရှားရန် အိုင်တမ်အပေါ်တွင် မေးရိုးများအား မှန်ကန်စွာ ဗဟိုပြုထားကြောင်း သေချာအောင်ဆောင်ရွက်ပါ။
- ချိန်ညှိတံ၏ ပွိုင့်အား ရှပ်ဝင်ရိုး သို့မဟုတ် ဝင်ရိုးတိုင်၏ အလယ်ပေါက်အတွင်း နေရာချပါ။ အကယ်၍ အလယ်ပေါက်မရှိခဲ့ပါလျှင် (အားလုံးသော ပူလာများနှင့်အတူ ပါဝင်သည့်) ပွိုင့်ပရိုတက်တာ တစ်ခုအား အသုံးပြုပါ။
- ဖယ်ရှားရန် အစိတ်အပိုင်းပေါ်တွင် ပူလာအား ခင်းကျင်းတပ်ဆင်ပြီး သည့်နောက် ရစ်ကြိုး ချိတ်ဆက်မှု ညွှန်ပြကိရိယာအား တွေ့မြင်နိုင်ကြောင်း သေချာစေပါ။ တည်နေရာအနေအထားအတွက် ရုပ်ပုံ 6 အား ကြည့်ရှုပါ။ အကယ်၍ ချိန်ညှိတံအား နာရီလက်တံပုံစံ အခေါက်ပေါင်းများစွာ လှည့်နေလျှင် ညွှန်ပြကိရိယာသည် ကွယ်ပျောက်သွားမည်ဖြစ်ပြီး၊ ရစ်ကြိုးချိတ်ဆက်မှု ပမာဏသည် မလုံလောက်ကြောင်း ပြသနေပေမည်။

⚠ သတိပေးခြင်း

အကယ်၍ ရစ်ကြိုးချိတ်ဆက်မှု ညွှန်ပြကိရိယာအား တွေ့မြင်နိုင်ခြင်းမရှိလျှင် ပူလာအား စီမံလည်ပတ်ခြင်းမပြုပါနှင့်။ အကယ်၍ ရစ်ကြိုးချိတ်ဆက်မှုပမာဏ မလုံလောက်ပါလျှင် ကြီးမားသော ဆုံးရှုံးပျက်စီးမှုများ ဖြစ်ပေါ်နိုင်ပေသည်။ ပြင်းထန်သော တစ်ကိုယ်ရေ ထိခိုက်ဒဏ်ရာရရှိမှု သို့မဟုတ် သေဆုံးမှုများလည်း ရလဒ်ထွက်ပေါ်ကောင်း ထွက်ပေါ်နိုင်ပေသည်။

အသိပေးစာ အကယ်၍ ရစ်ကြိုးချိတ်ဆက်မှု ညွှန်ပြကိရိယာအား တွေ့မြင်နိုင်ခြင်းမရှိလျှင် ပူလာအား ဖယ်ရှားပြီး၊ ခင်းကျင်းတပ်ဆင်ပေါက်များ၏ နောက်ထပ် အနိမ့်ဆုံးအတွဲအား အသုံးပြုကာ မေးရိုးများအား ပြန်လည်တပ်ဆင်ပါ။

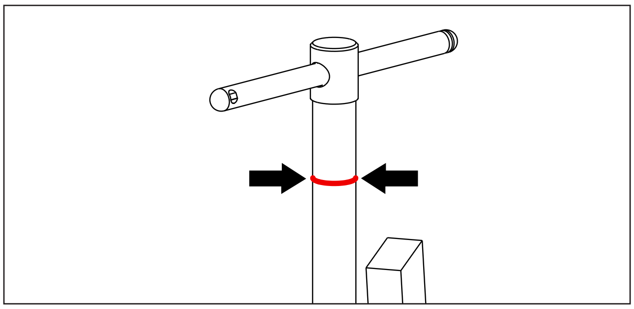

ရုပ်ပုံ 6 ၊ ရစ်ကြိုး ချိတ်ဆက်မှု ညွှန်ပြကိရိယာ (အနီရောင်လိုင်းစင်း)

- မေးရိုး ပုံပျက်ယိုယွင်းမှုဖြစ်နိုင်ခြေအား လျော့ချရန်အတွက် ဖြစ်နိုင်သမျှ အနိမ့်ဆုံးသော ခင်းကျင်းပေါက်များတွင် တပ်ဆင်ထားသည့် မေးရိုးများဖြင့် အစဉ် လုပ်ငန်းဆောင်ရွက်ပါ။ ကြီးမားသော အစိတ်အပိုင်းများအနီး ရှင်းလင်းမှုအား ထောက်ပံ့ရန်အတွက် လိုအပ်မှသာလျှင် ပိုမြင့်သော ခင်းကျင်းတပ်ဆင်ပေါက်များကို အသုံးပြုပါ။ ရုပ်ပုံ 7 အား ကြည့်ရှုပါ။

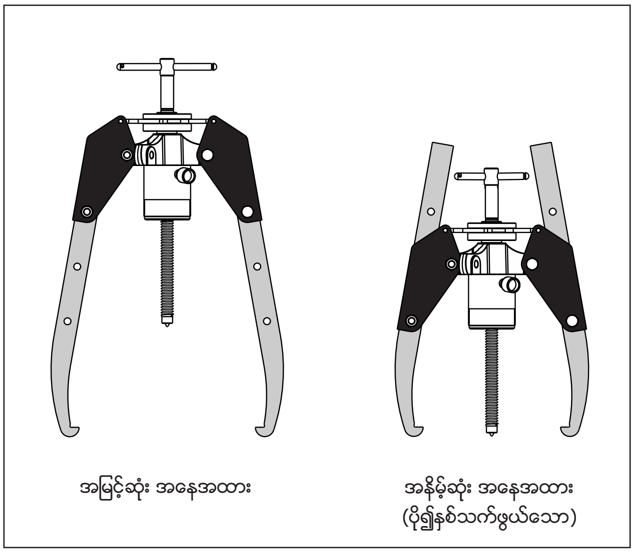

ရုပ်ပုံ 7 ၊ မေးရိုး ခင်းကျင်းတပ်ဆင်မှု အနေအထားများ (အထူး)

- စုပ်တင်ပန့် နှင့် ပူလာတို့အား စီမံလည်ပတ်နေစဉ်တွင် ဟိုက်ဒရောလစ်ဖိအား တိုင်းတာကိရိယာအား စဉ်ဆက်မပြတ် စောင့်ကြပ်ကြည့်ရှုပါ။ အကယ်၍ သင့်ပူလာမော်ဒယ် နှင့် အစိတ်အပိုင်းဖွဲ့စည်းမှုပုံစံအတွက် အများဆုံးခွင့်ပြုထားသော ဟိုက်ဒရောလစ်ဖိအားသို့ ရောက်ရှိသွားလျှင် စုပ်တင်ပန့်အား ချက်ချင်း ရပ်တန့်ပါ။
- စီမံလည်ပတ်စဉ်အတွင်း မေးရိုးညွှန်ပြချက်များ သို့မဟုတ် ချိန်တံ ပုံပျက်ယိုယွင်းမှုများတို့အတွက် ပူလာအား ကြည့်ရှုပါ။ ရုပ်ပုံ 8 အား ကြည့်ရှုပါ။ အကယ်၍ ပုံပျက်ယိုယွင်းမှုတစ်စုံတစ်ရာအား သတိပြုမိလျှင် စုပ်တင်ပန့်အား ချက်ချင်း ရပ်တန့်ပစ်ပါ။
- အချို့သော အပလီကေးရှင်းများတွင် ပုံပျက်ယိုယွင်းမှုပမာဏသည် အလွန် သေးငယ်ကောင်း သေးငယ်နေသဖြင့် သတိမပြုမိသည်များလည်း ရှိနိုင်ပါသည်။ ပူလာ၏ လုံခြုံစိတ်ချရသော စီမံကိုင်တွယ်မှု ကန့်သတ်ချက်များအား ဆုံးဖြတ်ရန်အတွက် မြင်တွေ့နိုင်သော ပုံပျက်ယိုယွင်းမှုအပေါ် မှာသာ မည်သည့်အခါမျှ မှီခိုအားထားခြင်း မပြုပါနှင့်။ အစဉ်ဆိုသလို ဟိုက်ဒရောလစ်ဖိအား တိုင်းတာကိရိယာအား စောင့်ကြပ်ကြည့်ရှုပါ။
- ဖယ်ရှားသည့် အစိတ်အပိုင်းများ၏ ရုတ်တရက် သို့မဟုတ် မမျှော်လင့်ထားသော နေရာလွဲမှားမှု တစ်စုံတစ်ရာအား ကာကွယ်ရန်အတွက်ဂှာ ပူလာအား စီမံလည်ပတ်နေစဉ်တွင် ဖြေးညှင်းစွာ လုပ်ငန်းဆောင်ရွက်ပါ။
- အကယ်၍ လိုအပ်ပါလျှင် ချိန်တံပုံပျက်ယိုယွင်းမှု ဖြစ်နိုင်ခြေအား လျော့ချရန်ဂှာ သင့်တော်သော အရွယ်အစားရှိသည့် နေရာခြားကိရိယာတစ်ခုကို အသုံးပြုပါ။ နေရာခြားကိရိယာသည် မျက်နှာပြင်ပြားသည့် အဆုံးသတ်များ နှင့် ချိန်ညှိဂက်အူထက်ပို၍ကြီးမားသော အချင်းတစ်ခုတို့ရှိသော ခိုင်မာသည့် သံမဏိ တုံးခုတစ်ခု ဖြစ်သင့်ပေသည်။

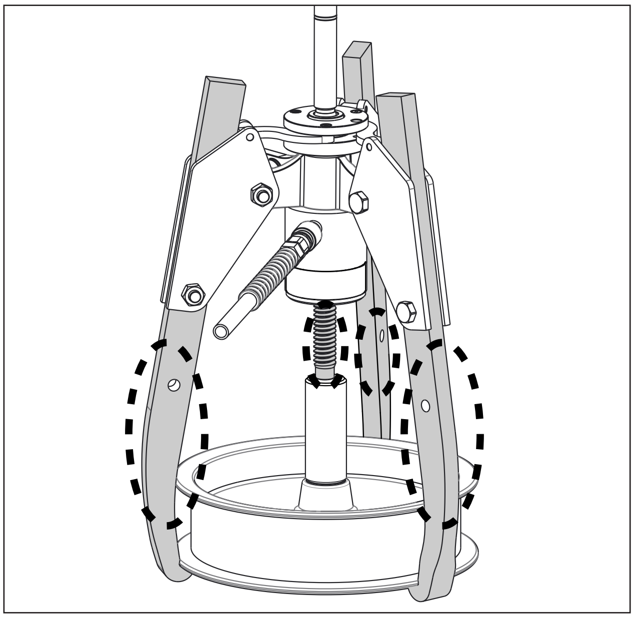

ရုပ်ပုံ 8 ၊ ပုံပျက်ယိုယွင်းမှုများအတွက် စစ်ဆေးခြင်း

7.3 ဆင့်ခ်ဂရစ်ပူလာ - တပ်ဆင်မှု နှင့် စီမံလည်ပတ်မှု

- ရုပ်ပုံ 2 တွင် ရှင်းလင်းဖော်ပြထားသည့်အတိုင်း ပူလာအစိတ်အပိုင်းများအား တပ်ဆင်ပါ။ အပိုဆောင်း အချက်အလက်များအတွက် အပိုင်း 6.2 အား ကိုးကားကြည့်ရှုပါ။

အသိပေးစာ မော်ဒယ် SGH14 အား မေးရိုး-နှစ်ခု သို့မှမဟုတ် သုံးခုပါဂင်သည့် ပူလာတစ်ခုအဖြစ် အစိတ်အပိုင်းဖွဲ့စည်းမှုပြုနိုင်ပေသည်။ မေးရိုး-သုံးခုပုံစံ အစိတ်အပိုင်းဖွဲ့စည်းမှုအား ထောက်ခံအကြံပြုလိုပေသည်၊ အဘယ်ကြောင့်ဆိုသော် ၎င်းသည် ပြန့်ပြူးညီမျှမှုအရှိဆုံးသော ပူလာဆွဲအားအား ထောက်ပံ့ပေးသည်။

- အပိုဆောင်း မေးရိုးဆိုင်ရာ တပ်ဆင်မှုအသေးစိတ်များ၊ အသေးစိတ်ဖော်ပြချက်များ နှင့် ဒိုင်မင်းရှင်းများတို့အတွက် အပိုင်း 11.1 နှင့် 11.3 တို့အား ကိုးကားကြည့်ရှုပါ။
- စက်သီးပူလီပေါ် သို့မဟုတ် ဖယ်ရှားမည့်အခြားသော အစိတ်အပိုင်းပေါ်တွင် ပူလာအား တပ်ဆင်ပါ။ ဥပမာများအတွက် ရုပ်ပုံ 9 အား ကြည့်ရှုပါ။
- လုပ်ငန်းစဉ်ဆောင်ရွက်ခြင်းမတိုင်မီတွင် အောက်ဖော်ပြပါ ဟိုက်ဒရောလစ်ဖိအား အန္တရာယ်သတိပေးချက်ထုတ်ပြန်မှုများအား ဖတ်ရှု၍ နားလည်သဘောပေါက်အောင် ဆောင်ရွက်ပါ။ စပ်ဆက်နေသည့် အပိုဆောင်း အချက်အလက်များအတွက် ဤလက်ကိုင်စာအုပ်၏ အပိုင်း 10.1 အားလည်း ကိုးကားကြည့်ရှုနိုင်ပါသည်။

⚠ သတိပေးခြင်း

မော်ဒယ် SGH14 ၊ SGH24 နှင့် SGH36 -

Sync Grip ပူလာမော်ဒယ် SGH14 အား မေးရိုး-နှစ်ခု အစိတ်အပိုင်း ဖွဲ့စည်းပုံဖြင့် အသုံးပြုနေချိန်တွင် 5076 psi [350 bar] အား မကျော်လွန်ပါစေနှင့်။

Sync Grip ပူလာမော်ဒယ် SGH14 အား မေးရိုး-သုံးခု အစိတ်အပိုင်း ဖွဲ့စည်းပုံဖြင့် အသုံးပြုနေချိန်တွင် 10,150 psi [700 bar] အား မကျော် လွန်ပါစေနှင့်။

တစျပွိုငျနကျလကျကိုငျ ပူလာမျောဒယျ SGH24, SGH36 နှငျ့ SGH100 ကိုအသုံးပွုသညျ့အခါ ၁၀,၁၅၀ psi [700 bar] ထကျမကြောျပါစနေ့ငျ့။

အကယ်၍ သင့်ပူလာမော်ဒယ် နှင့် အစိတ်အပိုင်းဖွဲ့စည်းပုံအတွက် သတ်မှတ်ထားသည့် အများဆုံး ဖိအားကန့်သတ်ချက်အား ကျော်လွန် သွားလျှင် ဂန်မဆမတန်ဖြစ်ခြင်း နှင့် ကြီးမားသော ပျက်စီးဆုံးရှုံးမှုများ ဖြစ်ပေါ်နိုင်ပါသည်။ ပြင်းထန်သော တစ်ကိုယ်ရေ ထိခိုက်ဒဏ်ရာရရှိမှု သို့မဟုတ် သေဆုံးမှုများလည်း ရလဒ်ထွက်ပေါ်ကောင်း ထွက်ပေါ်နိုင်ပေသည်။

⚠ သတိပေးခြင်း

မော်ဒယ် SGH64 အတွက်သာလျှင် -

Sync Grip ပူလာမော်ဒယ် SGH64 အား အသုံးပြုနေချိန်တွင် 7850 psi [540 bar] အား မကျော်လွန်ပါစေနှင့်။

အကယ်၍ ဤအများဆုံးဖိအားကန့်သတ်ချက်အား ကျော်လွန်သွားလျှင် ဂန်မဆမတန်ဖြစ်ခြင်း နှင့် ကြီးမားသော ပျက်စီးဆုံးရှုံးမှုများ ဖြစ်ပေါ်နိုင် ပါသည်။ ပြင်းထန်သော တစ်ကိုယ်ရေ ထိခိုက်ဒဏ်ရာရရှိမှု သို့မဟုတ် သေဆုံးမှုများလည်း ရလဒ်ထွက်ပေါ်ကောင်း ထွက်ပေါ်နိုင်ပေသည်။

မော်ဒယ် SGH64 အတွက် သတိပြုရမည်မှာ ပူလာ၏ အများဆုံးသော စွမ်းဆောင်နှုန်းထားသည် ဆလင်ဒါ၏ အများဆုံးသော စွမ်းဆောင်နှုန်းထား အောက် 25 ရာခိုင်နှုန်းနီးပါး လျော့နည်းရပေမည်။ ဤအကြောင်းရင်းကြောင့် ပူလာအား စီမံလည်ပတ်စဉ်အတွင်း ဖိအား ကန့်သတ်ချက် 7850 psi [540 bar] အား ကျော်လွန်သွားခြင်းကို ရှောင်ရှားရန် အထူး ဂရုစိုက်၍အသုံးပြုပါ။

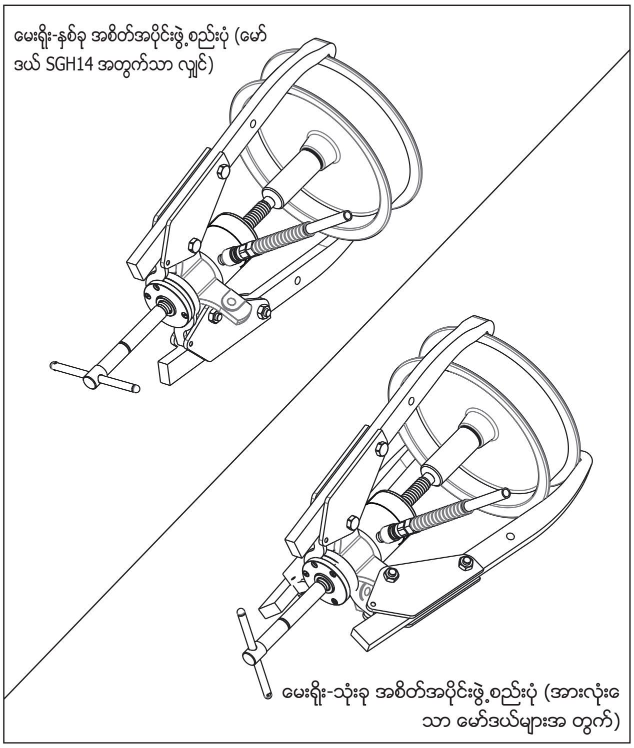

ရုပ်ပုံ 9 ၊ စက်သီးပူလီ ဖယ်ရှားမှု (အထူး)

- စုပ်တင်ပန့် နှင့် ပြွန်ပျော့တို့အား ပူလာဟိုက်ဒရောလစ် ဆလင်ဒါသို့ ချိတ်ဆက်ပါ။ ဆားကစ်အတွင်း ဖိအားတိုင်းကိရိယာတစ်ခုအား တပ်ဆင်ထားကြောင်း သေချာအောင် ဆောင်ရွက်ပါ။
- အစိတ်အပိုင်းအား ဖယ်ရှားရန် ဟိုက်ဒရောလစ်ဖိအားအား တဖြည်းဖြည်း သက်ရောက်အသုံးပြုပါ။ သင့် တပ်ဆင်သတ်မှတ်မှုအတွက် ခွင့်ပြုထားသော အများဆုံး အလုပ် ဖိအားအား ကျော်လွန်သွားခြင်းမှ ရှောင်ရှားရန်အတွက် ဖိအားတိုင်းကိရိယာ အား စဉ်ဆက်မပြတ် စောင့်ကြပ်ကြည့်ရှုပါ။

7.4 ကန့်လန့် ဘယ်ယာရင်ပူလာ - တပ်ဆင်မှု နှင့် စီမံလည်ပတ်မှု (ရှေးခပြျူနိုငျသဓာတဲ့ဖကျပစ်စညျး၊ မဈေဒယျ SGH14, SGH24, SGH36 & SGH64 မဂြးသာလှျငျ)

- ရုပ်ပုံ 4 တွင် ရှင်းလင်းဖော်ပြထားသည့်အတိုင်း ပူလာ အစိတ်အပိုင်းများအား တပ်ဆင်ပါ။
- ဘယ်ယာရင်၊ စက်သီးပူလီ သို့မဟုတ် ဖယ်ရှားမည့်အခြားအိုင်တမ်ပေါ်တွင် ပူလာအား တပ်ဆင်ပါ။ ပူလာခြေများအား စီတန်းချိန်ညှိပါ။ ရုပ်ပုံ 10 အား ကြည့်ရှုပါ။
- အကယ်၍ သင့် အပလီကေးရှင်းအတွက် လိုအပ်ပါလျှင် ဘယ်ယာရင် ပိုင်းခြားကိရိယာ ချိတ်ဆက်မှုအား တပ်ဆင်ပါ။ အပိုင်း 7.5 အား ကိုးကားကြည့်ရှုပါ။
- လုပ်ငန်းစဉ်ဆောင်ရွက်ခြင်းမပြုမီတွင် အောက်ဖော်ပြပါ အန္တရာယ်သတိပေးချက် ထုတ်ပြန်မှုများအား ဖတ်ရှု၍ နားလည်သဘောပေါက်အောင် ဆောင်ရွက်ပါ။ အရေးကြီးသည့် အများဆုံးသတ်မှတ်ချက် ဟိုက်ဒရောလစ် အလုပ်ဖိအားအချက်အလက်များအတွက် ဤလက်ကိုင်စာအုပ်၏ အပိုင်း 10.2 အားလည်း ကိုးကားကြည့်ရှုပါ။

⚠ သတိပေးခြင်း

အသုံးပြုသည့် ကန့်လန့် ဘယ်ယာရင်ပူလာ မော်ဒယ်အတွက် သတ်မှတ်ထားသော အများဆုံး ဟိုက်ဒရောလစ် အလုပ်ဖိအားအား မကျော်လွန်ပါစေနှင့်။

သင့် ကန့်လန့်ဘယ်ယာရင်ပူလာမော်ဒယ်သို့ သက်ဆိုင်သော အများဆုံး သတ်မှတ်ထားသည့် ဟိုက်ဒရောလစ်အလုပ်ဖိအားအတွက် ဤလက်ကိုင်စာအုပ်၏ အပိုင်း 10.2 အား ကိုးကားကြည့်ရှုပါ။ ကန့်လန့်ဘယ်ယာရင်ပူလာအား ဟိုက်ဒရောလစ် ဆလင်ဒါအောက် နိမ့်၍ အများဆုံးစွမ်းဆောင်နှုန်းထားသတ်မှတ်ထားကြောင်း သတိပြုပါ။

အကယ်၍ သတ်မှတ်ထားသည့် အများဆုံးဖိအားကန့်သတ်ချက်အား ကျော်လွန်သွားလျှင် ဂန်မဆမတန်ဖြစ်ခြင်း နှင့် ကြီးမားသော ပျက်စီးဆုံးရှုံးတို့ ဖြစ်ပေါ်နိုင်ပေသည်။ ပြင်းထန်သော တစ်ကိုယ်ရေ ထိခိုက်ဒဏ်ရာရရှိမှု သို့မဟုတ် သေဆုံးမှုများလည်း ရလဒ်ထွက်ပေါ်ကောင်း ထွက်ပေါ်နိုင်ပေသည်။

- စုပ်တင်ပန့် နှင့် ပြွန်ပျော့တို့အား ပူလာဟိုက်ဒရောလစ် ဆလင်ဒါသို့ ချိတ်ဆက်ပါ။ ဆားကစ်အတွင်း ဖိအားတိုင်းကိရိယာတစ်ခုအား တပ်ဆင်ထားကြောင်း သေချာအောင် ဆောင်ရွက်ပါ။
- အစိတ်အပိုင်းအား ဖယ်ရှားရန် ဟိုက်ဒရောလစ်ဖိအားအား တဖြည်းဖြည်း သက်ရောက်အသုံးပြုပါ။ သင့် တပ်ဆင်သတ်မှတ်မှုအတွက် ခွင့်ပြုထားသော အများဆုံး အလုပ် ဖိအားအား ကျော်လွန်သွားခြင်းမှ ရှောင်ရှားရန်အတွက် ဖိအားတိုင်းကိရိယာ အား စဉ်ဆက်မပြတ် စောင့်ကြပ်ကြည့်ရှုပါ။

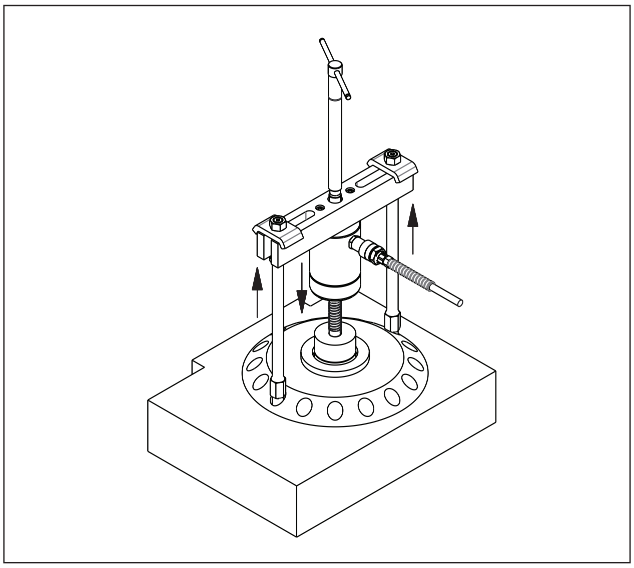

ရုပ်ပုံ 10 ၊ ကန့်လန့် ဘယ်ယာရင် ပူလာ (အထူး)

7.5 ဘယ်ယာရင် ပိုင်းခြားကိရိယာ ချိတ်ဆက်မှု (ရှေးခပြျူနိုငျသဓာတဲ့ဖကျပစ်စညျး၊ မဈေဒယျ SGH14, SGH24, SGH36 & SGH64 မဂြးသာလှျငျ)

ကန့်သတ်ချက်ရှိသည့် အလုပ်ခန်းသည် ဂရစ်ပူလာမေးရိုးများအား တိုက်ရိုက် အသုံးချမှုကို တားဆီးနေသည့် ဖြစ်စဉ်များတွင်မှ ဘယ်ယာရင် ပိုင်းခြားကိရိယာ ချိတ်ဆက်မှုအား ကန့်လန့် ဘယ်ယာရင်ပူလာဖြင့် ပေါင်းစပ်ပြီး အသုံးပြုနိုင်ပေသည်။

ဘယ်ယာရင်ပိုင်းခြားကိရိယာ ချိတ်ဆက်မှုတွင် သပ်ပုံသဏ္ဍာန် အနားစွန်း များ ပါဝင်ပြီး၊ သို့ဖြစ်သောကြောင့် အလုမ်းမှီရောက်ရှိရန်ခက်ခဲသည့် ဘယ်ယာရင်၊ ပူလီ သို့မဟုတ် အခြားသော ရုပ်ဝင်ရိုးခင်းကျင်းထားသည့် အစိတ်အပိုင်းတစ်ခု၏ နောက်ကွယ်များတွင် ၎င်းအား ပို၍လွယ်ကူစွာ နေရာချနိုင်ခွင့်ကိုပေးသည်။ ၎င်းတွင် ထက်ခြမ်းဂက် နှစ်ပိုင်းရှိပြီး၊ တစ်ခုစီတွင် "ပြားသော " အပိုင်းတစ်ပိုင်း နှင့် "ခန်းဂှက်ထားသော" အပိုင်းတစ်ပိုင်းတို့ ပါဝင်ပေသည်။

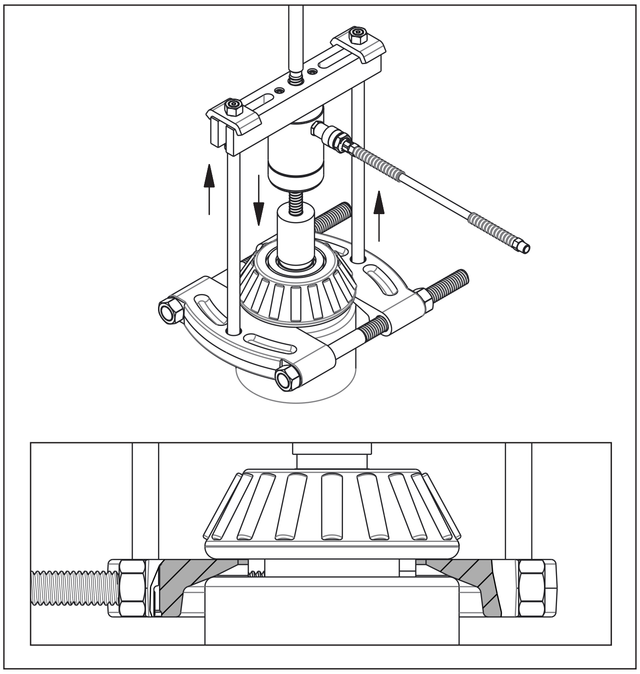

ရုပ်ပုံ 11 ၊ ဘယ်ယာရင် ပိုင်းခြားကိရိယာ ချိတ်ဆက်မှု -"A" အခင်းအကျင်း (အထူး)

ဖြစ်နိုင်သမျှ ချိတ်ဆပ်မှုအား ရုပ်ပုံ 11 တွင် ပြသထားသည့်အတိုင်း "A" အခင်းအကျင်းတွင် တပ်ဆင်ရန် ထောက်ခံအကြံပြု အပ်ပါသည်၊ သို့မှသာ ပိုင်းခြားကိရိယာ ထက်ခြမ်းဂက် တစ်ခုစီ၏ ပြားသော အပိုင်းအား ဖယ်ရှားမှုပြုမည့် အစိတ်အပိုင်းနှင့်ဆန့်ကျင်၍ နေရာချထားနိုင်ပေမည်။ ဤအခြင်းရာသည် ဂန်အား ပိုမိုကြီးမားသော မျက်နှာပြင်ဧရိယာ တစ်ခု အပေါ် ပျံ့နှံ့သွားစေပြီး ပုံပျက်ယိုယွင်းမှုဖြစ်နိုင်ခြေများအား လျော့ချခြင်းတွင် အထောက်အကူ ပြုပေးနိုင်မည်ဖြစ်သည်။

သို့သော်လည်း အလုပ်ခန်းအား အထူး ကန့်သတ်ထားသည့် အပလီကေးရှင်းများအတွက်မှု ရုပ်ပုံ 12 တွင် ပြသထားသည့်အတိုင်း "B"အခင်းအကျင်းတွင် တပ်ဆင်ထားသည့် ချိတ်ဆက်မှုဖြင့် ပူလီဆွဲသည့်လုပ်ငန်းစဉ်အား စတင်ရန် လိုအပ်ကောင်း လိုအပ်မည် ဖြစ်သည်။ ဤအခင်းအကျင်းတွင် ပိုင်းခြားကိရိယာ ထက်ခြမ်းဂက်၏ ခန်းဂှက်ထား သော အပိုင်းအား ဖယ်ရှားရန် အစိတ်အပိုင်းနှင့်ဆန့်ကျင်၍ နေရာချထားသည်။

အစိတ်အပိုင်းအား ရှပ်ဂင်ရိုးပေါ်တွင် လုံလောက်သော အကွာအဝေးတစ်ခုအထိ ရွေ့လျားပြီးသည့်နောက် ချိတ်ဆက်မှုအား "A" အခင်းအကျင်းတွင် ပြန်လည်တပ်ဆင်မှုပြုသင့်ပေသည်။ ထို့နောက် ဖယ်ရှားမှုလုပ်ငန်းစဉ်အား ပြည့်ပြည့်ဝဝ ပြီးမြောက်ဆောင်ရွက်နိုင်ပြီ ဖြစ်သည်။

ဘယ်ယာရင် ပိုင်းခြားကိရိယာ ချိတ်ဆက်မှုအား အသုံးပြုချိန်တွင် ဤလက်ကိုင်စာအုပ်၏ အပိုင်း 7.4 တွင် ပါဝင်သည့် ညွှန်ကြားချက်များ နှင့် ကြိုတင်ကာကွယ်မှုများအား လိုက်နာဆောင်ရွက်ပါ။ အများဆုံးသတ်မှတ်ထားသည့် စွမ်းဆောင်နှုန်းများ နှင့် သက်ဆိုင်ရာ အချက်အလက်များတို့အတွက် အပိုင်း 10.2 အားလည်း ကိုးကားကြည့်ရှုနိုင်ပါသည်။

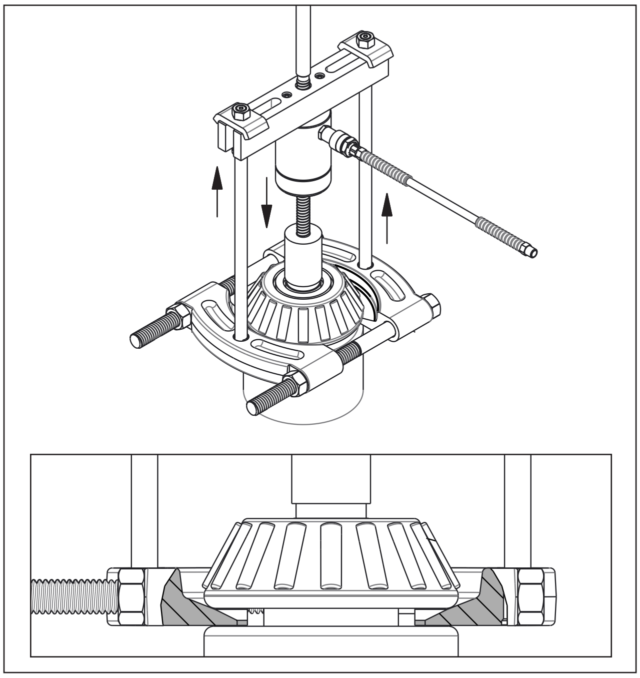

ရုပ်ပုံ 12၊ ဘယ်ယာရင် ပိုင်းခြားကိရိယာ ချိတ်ဆက်မှု -"B" အခင်းအကျင်း (အထူး)

7.6 ဘယ်ယာရင်ခွက် ပူလာ - တပ်ဆင်မှု နှင့် စီမံလည်ပတ်မှု (ရှုးခြသျူနိုပျသဘေတဲ့ဖကျပစ်စည်း၊ မဧျဒယျ SGH14, SGH24, SGH36 & SGH64 မဂြ်းသာလှဖြု)

- ပူလာ အစိတ်အပိုင်းများအား ရုပ်ပုံ 3 တွင် ပြသထားသည့်အတိုင်း တပ်ဆင်ပါ။
- ဖယ်ရှားရန် ဘယ်ယာရင်ပေါ်တွင် ပူလာအား တပ်ဆင်ပါ။ ပူလာခြေများ နှင့် ဘယ်ယာရင်ခွက် ပူလာမေးရိုးများအား စီတန်းချိန်ညှိပါ။ ရုပ်ပုံ 12 အား ကြည့်ရှုပါ။
- လုပ်ငန်းစဉ်ဆောင်ရွက်ခြင်းမတိုင်မီတွင် အောက်ဖော်ပြပါ အန္တရာယ် သတိပေးချက် ထုတ်ပြန်မှုအား ဖတ်ရှု၍ နားလည်သဘောပေါက်အောင် ဆောင်ရွက်ပါ။ အရေးကြီးသည့် အများဆုံးသတ်မှတ်ချက် ဟိုက်ဒရောလစ် အလုပ်ဖိအားအချက်အလက်များအတွက် ဤလက်ကိုင်စာအုပ်၏ အပိုင်း 10.2 အားလည်း ကိုးကားကြည့်ရှုပါ။

သတိပေးခြင်း

အသုံးပြုသည့် ဘယ်ယာရင်ခွက်ပူလာမော်ဒယ်အတွက် သတ်မှတ်ထားသည့် အများဆုံး ဟိုက်ဒရောလစ် အလုပ်ဖိအားအား မကျော်လွန်ပါစေနှင့်။

သင့် ဘယ်ယာရင်ခွက် ပူလာမော်ဒယ်သို့ သက်ရောက်မှုရှိသော အများဆုံး သတ်မှတ်ထားသည့် ဟိုက်ဒရောလစ် အလုပ်ဖိအားအတွက် ဤလက်ကိုင်စာအုပ်၏ အပိုင်း 10.2 အား ကိုးကားကြည့်ရှုပါ။ ဘယ်ယာရင်ခွက်ပူလာအား ဟိုက်ဒရောလစ်ဆလင်ဒါအောက် နိမ့်၍ အများဆုံးစွမ်းဆောင်နှုန်းထားသတ်မှတ်ထားကြောင်း သတိပြုပါ။

အကယ်၍ သတ်မှတ်ထားသည့် အများဆုံးဖိအားကန့်သတ်ချက်အား ကျော်လွန်သွားလျှင် ဝန်မဆမတန်ဖြစ်ခြင်း နှင့် ကြီးမားသော ပျက်စီးဆုံးရှုံးတို့ ဖြစ်ပေါ်နိုင်ပေသည်။ ပြင်းထန်သော တစ်ကိုယ်ရေ ထိခိုက်ဒဏ်ရာရရှိမှု သို့မဟုတ် သေဆုံးမှုများလည်း ရလဒ်ထွက်ပေါ်ကောင်း ထွက်ပေါ်နိုင်ပေသည်။

- စုပ်တင်ပန့် နှင့် ပြွန်ပျော့တို့အား ပူလာဟိုက်ဒရောလစ် ဆလင်ဒါသို့ ချိတ်ဆက်ပါ။ ဆားကစ်အတွင်း ဖိအားတိုင်းကိရိယာတစ်ခုအား တပ်ဆင်ထားကြောင်း သေချာအောင် ဆောင်ရွက်ပါ။
- ဘယ်ယာရင်အား ဖယ်ရှားရန် ဟိုက်ဒရောလစ်ဖိအားအား တဖြည်းဖြည်း သက်ရောက်အသုံးချပါ။ သင့် တပ်ဆင်သတ်မှတ်မှုအတွက် ခွင့်ပြုထားသော အများဆုံး အလုပ် ဖိအားအား ကျော်လွန်သွားခြင်းမှ ရှောင်ရှားရန်အတွက် ဖိအားတိုင်းကိရိယာ အား စဉ်ဆက်မပြတ် စောင့်ကြပ်ကြည့်ရှုပါ။

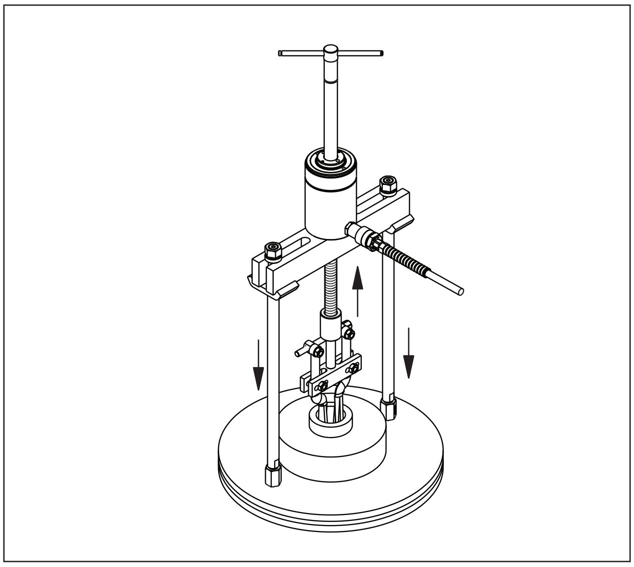

ရုပ်ပုံ 12၊ ကန့်လန့် ဘယ်ယာရင်ပူလာဘယ်ယာရင်ခွက် ချိတ်ဆက်မှု ပါဝင်သည့် (အထူး)

8.0 စုံစမ်းစစ်ဆေးမှု၊ ထိန်းသိမ်းမှု နှင့် သိုလှောင်မှု

ဟောင်းနွမ်းမှု သို့မဟုတ် စိမ့်ထွက်မှုတို့အား သတိထားမိချိန်တွင် ထိန်းသိမ်းမှုပြုခြင်းအား လိုအပ်ပေသည်။ ထိန်းသိမ်းမှု သို့မဟုတ် ဝန်ဆောင်မှုပြုရန် လိုအပ်သည့် ပြဿနာတစ်စုံ တစ်ရာအား ထောက်လှန်းရန် အစိတ်အပိုင်း အားလုံးအား အချိန်ပိုင်းအလိုက် ပုံမှန် စုံစမ်းစစ်ဆေးပါ။

- ပြေလျော့သော ချိတ်ဆက်မှုများ၊ ယိုစိမ့်မှုများ နှင့် အခြားသော သိသာထင်ရှားသည့် ပြဿနာများအတွက် ဟိုက်ဒရောလစ်စနစ်အား အချိန်ပိုင်းအလိုက် ပုံမှန် စုံစမ်းစစ်ဆေးပါ။ ထိခိုက်ပျက်စီးသည့် အစိတ်အပိုင်းများ မှန်သမျှအား ချက်ချင်း အစားထိုးပါ။
- စီမံလည်ပတ်နေစဉ်အတွင်း ဆီအပူချိန်အား စောင့်ကြပ်ကြည့်ရှုပါ။ ဆီအပူချိန် 140°F [60°C] အား ကျော်လွန်ခြင်း မရှိပါစေနှင့်။
- ဟိုက်ဒရောလစ် အစိတ်အပိုင်းများ အားလုံးအား သန့်ရှင်းအောင် ထိန်းသိမ်းပါ။
- ပူလာအား ကောင်းမွန်သော အခြေအနေရှိနေအောင် ထိန်းသိမ်းပါ။ ကောင်းမွန်သော စီမံလည်ပတ်မှု နှင့် သက်တမ်းကြာရှည်မှု သေချာစေရန်အတွက် ပူလာ၏ ချိန်တံ နှင့် ပူလာခြေများအား ရစ်ကြိုးမှအစ ထိပ်ဖျားအထိ မကြာခဏ သန့်ရှင်း၍ ချောဆီထည့်ဆောင်ရွက်ပါ။
- စုပ်တင်ပန့် ညွှန်ကြားချက်စာရွက်အတွင်း ထောက်ခံအကြံပြုထားသည့် အတိုင်း သင့် စနစ်အတွင်းမှ ဟိုက်ဒရောလစ် ဆီအား ပြောင်းထည့်ပါ။ Enerpac ဆီအား အသုံးပြုရန် ခိုင်မာစွာ ထောက်ခံအကြံပြုလိုပါသည်။
- ကွေး၊ ပြေလျော့၊ ဟောင်းနွမ်း သို့မဟုတ် ပုံပျက်ယိုယွင်းနေသည့် အစိတ်အပိုင်းများ မှန်သမျှအတွက် ပူလာအား အချိန်ပိုင်းအလိုက် ပုံမှန် စစ်ဆေးဆောင်ရွက်ပါ။ ပူလာအား အသုံးမပြုမီတွင် လိုအပ်သည့်အတိုင်း ပြင်ဆင်ပြုပြင်မှုများ ပြုလုပ်ပါ။
- ပူလာအား သန့်ရှင်း၊ ခြောက်သွေ့ ၍ လုံခြုံအန္တရာယ်ကင်းသော နေရာတွင် သိုလှောင်သိမ်းဆည်းပါ။ သိုလှောင်ထားသည့် ဟိုက်ဒရောလစ် ဆလင်ဒါများ နှင့် ပြွန်ပျော့များတို့အား အပူနှင့် တိုက်ရိုက် နေရောင်ခြည်တို့၏ အဝေးတွင် ထားရှိပါ။
- အကယ်၍ ပူလာအား ပြင်ဆင်ပြုပြင်မှုများ ဆောင်ရွက်ရန် လိုအပ်ပါလျှင် သင့် ပူလာမော်ဒယ်သို့ သက်ဆိုင်သည့် ပြင်ဆင်ပြုပြင်မှု အစိတ်အပိုင်းများ စာရွက်အတွက် Enerpac ဝက်ဘ်ဆိုဒ်အား ကိုးကားကြည့်ရှုပါ။

အသိပေးစာ ဟိုက်ဒရောလစ် ကိရိယာအား အရည်အချင်းပြည့်မီသည့် ဟိုက်ဒရောလစ်ဆိုင်ရာ နည်းပညာရှင်တစ်ဦးမှသာလျှင် ပြင်ဆင်ဝန်ဆောင်မှုပေးရမည်ဖြစ်သည်။ ပြင်ဆင်ပြုပြင်မှု ဝန်ဆောင်မှုများအတွက် သင့်ဧရိယာအတွင်းရှိ Enerpac ခွင့်ပြုချက်ရ ဝန်ဆောင်မှုစင်တာတစ်ခုသို့ ဆက်သွယ်ပါ။

9.0 ပြဿနာဖြေရှင်းဆောင်ရွက်ခြင်း

ပူလာ စီမံလည်ပတ်မှုဆိုင်ရာ ပြဿနာများအား ဖော်ထုတ်တွေ့ ရှိချိန်တွင် ပြဿနာဖြေရှင်းဆောင်ရွက်ခြင်း လမ်းညွှန် (နောက်စာမျက်နှာအား ကြည့်ရှုပါ) အား ကိုးကားကြည့်ရှုပါ။ ပြဿနာဖြေရှင်းဆောင်ရွက်ခြင်း လမ်းညွှန်သည် အလုံးစုံပါဝင်ခြင်း မရှိကြောင်း၊ နှင့် အများအားဖြင့် မျှော်လင့်ထားသည့် ပြဿနာများအား ကူညီဖော်ထုတ်ရန် အထောက်ကူတစ်ခု အဖြစ်သာလျှင် သတ်မှတ်သင့်ကြောင်း ကျေးဇူးပြုပြီး သတိပြုပေးပါ။

ပြင်ဆင်ပြုပြင်သည့် ဝန်ဆောင်မှုအတွက် သင်၏ အနီးစပ်ဆုံး Enerpac ခွင့်ပြုချက်ရ ဝန်ဆောင်မှုစင်တာသို့ ဆက်သွယ်ပါ။ ဟိုက်ဒရောလစ် စုပ်တင်ပန့် နှင့် ဆလင်ဒါတို့နှင့်အတူ ထောက်ပံ့ထားသည့် ပြဿနာဖြေရှင်းဆောင်ရွက်ခြင်းဆိုင်ရာ အချက်အလက်များအားလည်း လိုအပ်သည့်အတိုင်း ကိုးကားကြည့်ရှုပါ။

ပြဿနာဖြေရှင်းဆောင်ရွက်ခြင်း လမ်းညွှန်၊ SGH -စီးရီး ဆင့်ခ်ဂရစ်ပူလာများ

ပူလာ စက်ပစ္စည်းပိုင်းဆိုင်ရာ ပြဿနာဖြေရှင်းဆောင်ရွက်ခြင်း

လက္ခဏာ	ဖြစ်နိုင်ခြေရှိသော အကြောင်းအရင်း	အဖြေရှာဖြေရှင်းမှု
1. မေးရိုးများ လွတ်လပ်စွာမရွေ့လျားပေ၊ သို့မဟုတ် ရွေ့လျားမှုပြုရန် အခက်အခဲရှိသည်။	အလိုအလျောက်ဗဟိုပြုသည့် စက်ယန္တရားများ တိုက်စားယိုယွင်းသည် သို့မဟုတ် တင်းကြပ်နေသည်။	အလိုအလျောက်ဗဟိုပြုသည့် စက်ယန္တရားအား စုံစမ်းစစ်ဆေးပါ။ အကယ်၍ တိုက်စားယိုယွင်းမှု သို့မဟုတ် တင်းကြပ်နေမှုများရှိလျှင် ထိုးဖောက်မှုပြုသည့် ဆီအား ထည့်ပါ။ လိုအပ်သလို စက်ယန္တရားအား တစ်စစီဖြုတ်၍ သန့်ရှင်းပါ။
2. မေးရိုးတစ်ခုသည် သီးခြားလွတ်လပ်စွာ ရွေ့လျားသည်။	အလိုအလျောက်ဗဟိုပြုသည့် ကွင်းကြီး ထိခိုက်ပျက်စီးသည် သို့မဟုတ် ပျက်သွားသည်။	အလိုအလျောက်ဗဟိုပြုသည့် ကွင်းကြီးအား အစားထိုးပါ။ အကယ်၍လိုအပ်လျှင် အလိုလျောက်ဗဟိုပြုသည့် စက်ယန္တရား တစ်ခုလုံးအပြည့်စုံ အား အစားထိုးပါ။
3. ချိန်ညှိတံသည် မလှည့်ပေ၊ သို့မဟုတ် လှည့်ရန် အလွန်မင်းအားထုတ်မှုကို လိုအပ်သည်။	a.ချိန်ညှိတံ၊ ဆလင်ဒါ သို့မဟုတ် ကြိုးရစ်ထားသည့် စက်လုံးဘီးပေါ်တွင် တိုက်စားယိုယွင်းနေသည့် ရစ်ကြိုးများ	အကယ်၍ အစိတ်အပိုင်းများသည် တင်းကြပ်နေလျှင် ထိုးဖောက်မှုပြုသည့် ဆီအား ထည့်ပါ။ ချိန်ညှိတံ၊ ဆလင်ဒါ နှင့် ကြိုးရစ်ထားသည့် စက်လုံးဘီးပေါ်မှ ရစ်ကြိုးများ အား စုံစမ်းစစ်ဆေးပါ။ လိုအပ်သလို အစိတ်အပိုင်းများအား တစ်စစီဖြုတ်၍ သန့်ရှင်းပါ။
	b. ဟောင်းနွမ်း သို့မဟုတ် ပျက်စီးနေသည့် ရစ်ကြိုးများ။	လိုအပ်သလို ချိန်ညှိတံ၊ ဟိုက်ဒရောလစ် ဆလင်ဒါ နှင့်/သို့မဟုတ် ရစ်ကြိုး စက်လုံးဘီးတို့အား အစားထိုးပါ။ အကယ်၍ ရစ်ကြိုးများသည် ဟောင်းနွမ်းနေလျှင် သို့မဟုတ် ထိခိုက်ပျက်စီးနေလျှင် ပူလာအား အသုံးမပြုပါနှင့်။
	c. ချိန်ညှိတံသည် ကွေးနေသည်။	ချိန်ညှိတံအား အစားထိုးပါ။ ချိန်ညှိအတံအား ကွေးထားလျှင် ပူလာအား အသုံးမပြုပါနှင့်။

ဟိုက်ဒရောလစ်စနစ် ပြဿနာဖြေရှင်းဆောင်ရွက်ခြင်း

လက္ခဏာ	ဖြစ်နိုင်ခြေရှိသော အကြောင်းအရင်း	အဖြေရှာဖြေရှင်းမှု
1. ဆလင်ဒါသည် ရှေ့မတိုးပေ။	a.စုပ်တင်ပန့် ပြေလျော့ဖော့အဆို့အား ပွင့်နေသည်။	စုပ်တင်ပန့် ပြေလျော့ဖော့အဆို့အား ပိတ်ပါ။
	b. ပန့်ဆီပမာဏသည် လျော့နည်းနေသည်။	လိုအပ်သလို စုပ်တင်ပန့်တံမံသို့ ဆီထည့်ပေးပါ။
	c. ဟိုက်ဒရောလစ်စနစ်အတွင်းရှိ လေ။	ဟိုက်ဒရောလစ်စနစ်အတွင်းမှ လေအား ဖယ်ရှားပါ။ အပိုင်း 5.5 အား ကိုးကားကြည့်ရှုပါ။
	d. ကော်ပလာများသည် အပြည့်အဝ တင်းကြပ်မှုမရှိပေ။	ကော်ပလာများအား တင်းကြပ်မှုပြုပါ။
	e. ပိတ်ဆို့နေသည့် ဟိုက်ဒရောလစ် ပြွန်ပျော့။	ဟိုက်ဒရောလစ်ပြွန်ပျော့အား ပြင်ဆင်ပြုပြင်ပါ သို့မဟုတ် အစားထိုးပါ။
	f. စုပ်တင်ပန့် ဆောင်ရွက်ချက်ချို့ယွင်းခြင်း။	လိုအပ်သလို စုပ်တင်ပန့်အား ပြင်ဆင်ပြုပြင်ပါ သို့မဟုတ် အစားထိုးပါ။
	g. ဆလင်ဒါ ချိတ်ကပ်ထားမှုများ ယိုစိမ့်ခြင်း။	ဆလင်ဒါအား ပြင်ဆင်ပြုပြင်ပါ သို့မဟုတ် အစားထိုးပါ။
2. ဆလင်ဒါသည် လမ်းတစ်ဝက်လောက်သာ ရှေ့တိုးသည်။	a. ပန့်ဆီပမာဏ လျော့နည်းနေသည်။	လိုအပ်သလို စုပ်တင်ပန့်တံမံသို့ ဆီထည့်ပေးပါ။
	b. ကော်ပလာများသည် အပြည့်အဝ တင်းကြပ်မှုမရှိပေ။	ကော်ပလာများအား တင်းကြပ်မှုပြုပါ။
	c. ဆလင်ဒါ ပလန်ဂျာ နှောင်ဖွဲ့နေခြင်း။	ဆလင်ဒါအား ပြင်ဆင်ပြုပြင်ပါ သို့မဟုတ် အစားထိုးပါ။
3. ဆလင်ဒါသည် ပုံမှန်တစ်သမတ်တည်းမဟုတ်ဘဲ ရှေ့တိုးသည်။	a. ဟိုက်ဒရောလစ်စနစ်အတွင်းရှိ လေ။	ဟိုက်ဒရောလစ်စနစ်အတွင်းမှ လေအား ဖယ်ရှားပါ။ အပိုင်း 5.5 အား ကိုးကားကြည့်ရှုပါ။
	b. ဆလင်ဒါ ပလန်ဂျာ နှောင်ဖွဲ့နေခြင်း။	ဆလင်ဒါအား ပြင်ဆင်ပြုပြင်ပါ သို့မဟုတ် အစားထိုးပါ။
4. ဆလင်ဒါသည် ပုံမှန်ထက်ပို၍ ဖြေးညှင်းစွာ ရှေ့တိုးသည်။	a. ယိုစိမ့်နေသည့် ချိတ်ဆက်မှု။	ယိုစိမ့်နေသည့် ချိတ်ဆက်မှုအား ပြင်ဆင်ပြုပြင်ပါ။
	b. ကော်ပလာများသည် အပြည့်အဝ တင်းကြပ်မှုမရှိပေ။	ကော်ပလာများအား တင်းကြပ်မှုပြုပါ။
	c. စုပ်တင်ပန့် ဆောင်ရွက်ချက်ချို့ယွင်းခြင်း။	လိုအပ်သလို စုပ်တင်ပန့်အား ပြင်ဆင်ပြုပြင်ပါ သို့မဟုတ် အစားထိုးပါ။
5. ဆလင်ဒါ ရှေ့တိုးသည်၊ သို့သော် ရပ်ကိုင်ထားနိုင်မည်မဟုတ်ပေ။	a. ဆလင်ဒါ ချိတ်ကပ်ထားမှုများ ယိုစိမ့်ခြင်း။	ဆလင်ဒါအား ပြင်ဆင်ပြုပြင်ပါ သို့မဟုတ် အစားထိုးပါ။
	b. ယိုစိမ့်နေသည့် သို့မဟုတ် ပြေလျော့နေသည့်	ယိုစိမ့်နေသည့် ချိတ်ဆက်မှုအား ပြင်ဆင်ပြုပြင်ပါ။
	c. စုပ်တင်ပန့် ဆောင်ရွက်ချက်ချို့ယွင်းခြင်း။	စုပ်တင်ပန့်အား ပြင်ဆင်ပြုပြင်ပါ သို့မဟုတ် အစားထိုးပါ။
6. ဆလင်ဒါသည် ဆီများ ယိုဖိမ့်သည်။	a. ယိုစိမ့်နေသည့် သို့မဟုတ် ပြေလျော့နေသည့် ချိတ်ဆက်မှု။	ယိုစိမ့်နေသည့် ချိတ်ဆက်မှုအား ပြင်ဆင်ပြုပြင်ပါ။
	b ဟောင်းနွမ်း သို့မဟုတ် ပျက်စီးနေသည့် ဆလင်ဒါ ပလန်ဂျာ။	ဆလင်ဒါအား ပြင်ဆင်ပြုပြင်ပါ သို့မဟုတ် အစားထိုးပါ။
	c. အတွင်းပိုင်း ယိုစိမ့်မှု။	ဆလင်ဒါအား ပြင်ဆင်ပြုပြင်ပါ သို့မဟုတ် အစားထိုးပါ။
7. ဆလင်ဒါသည် နောက်မဆုတ်ပေ၊ သို့မဟုတ် ပုံမှန်ထက်ပို၍ ဖြေးညှင်းစွာ နောက်ဆုတ်သည်။	a.စုပ်တင်ပန့်ပြေလျော့ဖော့အဆို့ ပိတ်နေသည်။	စုပ်တင်ပန့်ပြေလျော့ဖော့အဆို့အား ဖွင့်ပါ။
	b.ကော်ပလာသည် အပြည့်အဝ တင်းကြပ်မှုမရှိပေ။	ကော်ပလာအား တင်းကြပ်ပါ။
	c. စုပ်တင်ပန့်တံမံသည် လျှံထွက်နေသည်။	လိုအပ်သလို စုပ်တင်ပန့်တံမံအတွင်းမှ ဆီများအား ထုတ်ပစ်ပါ။
	d. ပိတ်ဆို့နေသည့် ဟိုက်ဒရောလစ် ပြွန်ပျော့။	ဟိုက်ဒရောလစ်ပြွန်ပျော့အား ပြင်ဆင်ပြုပြင်ပါ သို့မဟုတ် အစားထိုးပါ။
	e. အတွင်းပိုင်း ဆလင်ဒါ ထိခိုက်ပျက်စီးမှု။	ဆလင်ဒါအား ပြင်ဆင်ပြုပြင်ပါ သို့မဟုတ် အစားထိုးပါ။

10.0 စွမ်းဆောင်နိုင်စွမ်းများ

10.1 အများဆုံး နှုန်းထားသတ်မှတ်ထားသည့် စွမ်းဆောင်နိုင်စွမ်း အချက်အလက်များ - ဂရစ်ပူလာများ

ဂရစ်ပူလာမော်ဒယ်နံပါတ်	Hyd. ဆလင်ဒါမော်ဒယ် နံပါတ်	တပ်ဆင်ထားသည့် မေးရိုးများ ပမာဏ	ဂရစ်ပူလာ အများဆုံး နှုန်းထားသတ်မှတ်ထားသည့် စွမ်းဆောင်နိုင်စွမ်း		ဆလင်ဒါ အများဆုံး နှုန်းထားသတ်မှတ်ထားသည့် စွမ်းဆောင်နိုင်စွမ်း		ဆလင်ဒါအား ဂရစ်ပူလာပေါ်တွင် တပ်ဆင်ထားချိန်၌ အများဆုံး ခွင့်ပြုထားသည့် ဟိုက်ဒရောလစ် အလုပ်ဖိအား -	
			US တန်ချိန်များ	kN	US တန်ချိန်များ	kN	psi	bar
SGH14	RWH121900	2	7.0	75	14.0	125	5076	350
	RWH121900	3	14.0	125	14.0	125	10,150	700
SGH24	RCH202	3	24.0	214	24.0	214	10,150	700
SGH36	RCH302	3	36.7	326	36.7	326	10,150	700
SGH64	RCH603	3	50.0	445	64.6	575	7850	540
SGH100	RCH1003	3	103.0	931	103	931	10,150	700

မှတ်စုများ -

- မော်ဒယ် SGH14 - ဂရစ်ပူလာ အများဆုံး နှုန်းထားသတ်မှတ်ထားသည့် စွမ်းဆောင်နိုင်စွမ်း အား 50 ရာခိုင်နှုန်းဖြင့် လျှော့ချသည်၊ မေးရိုး-နှစ်ခု အစိတ်အပိုင်းဖွဲ့စည်းပုံ၌ အသုံးပြုချိန်တွင် ဖြစ်သည်။
- မော်ဒယ် SGH64 - ဂရစ်ပူလာ အများဆုံး နှုန်းထားသတ်မှတ်ထားသည့် စွမ်းဆောင်နိုင်စွမ်း သည် ဆလင်ဒါ၏ အများဆုံး နှုန်းထားသတ်မှတ်ထားသော စွမ်းဆောင်နိုင်စွမ်း အောက် 25 ရာခိုင်နှုန်းနီးပါး လျော့နည်းသည်။

10.2 အများဆုံး နှုန်းထားသတ်မှတ်ထားသည့် စွမ်းဆောင်နိုင်စွမ်း အချက်အလက် - ပူလာ စပ်ဆက်ပစ္စည်းများ

စပ်ဆက်ပစ္စည်းရှင်းလင်းချက်	စပ်ဆက်ပစ္စည်းမော်ဒယ် နံပါတ်	Hyd. ဆလင်ဒါမော်ဒယ်နံပါတ်	စပ်ဆက်ပစ္စည်း အများဆုံး နှုန်းထားသတ်မှတ်ထားသည့် စွမ်းဆောင်နိုင်စွမ်း		ဆလင်ဒါ အများဆုံး နှုန်းထားသတ်မှတ်ထားသည့် စွမ်းဆောင်နိုင်စွမ်း		ဆလင်ဒါအား စပ်ဆက်ပစ္စည်းဖြင့် အသုံးပြုနေချိန်တွင် အများဆုံး ခွင့်ပြုထားသည့် ဟိုက်ဒရောလစ် အလုပ်ဖိအား -	
			US တန်ချိန်များ	kN	US တန်ချိန်များ	kN	psi	bar
ကန့်လန့် ဘယ်ယာရင်ပူလာအတွဲ	BHP2772	RWH121900	7.0	75	14.0	125	5076	350
	BHP262	RCH202	12.0	107	24.0	214	5076	350
	BHP362	RCH302	18.3	163	36.7	326	5076	350
	BHP562	RCH603	25.0	222	64.6	575	3925	271
ဘယ်ယာရင် ပိုင်ခြား ကိရိယာ ပူးတွဲချိတ်ဆက်မှု	BHP181	RWH121900	7.0	75	14.0	125	5076	350
	BHP282	RCH202	12.0	107	24.0	214	5076	350
	BHP382	RCH302	18.3	163	36.7	326	5076	350
	BHP582	RCH603	25.0	222	64.6	575	3925	271
ဘယ်ယာရင်ခွက် ပူလာ ပူးတွဲချိတ်ဆက်မှု	BHP180	RWH121900	7.0	75	14.0	125	5076	350
	BHP280	RCH202	12.0	107	24.0	214	5076	350
	BHP380	RCH302	18.3	163	36.7	326	5076	350
	BHP580	RCH603	25.0	222	64.6	575	3925	271

မှတ်စုများ -

- ဆလင်ဒါ မော်ဒယ် RWH121900၊ RCH202 နှင့် RCH302 တို့ဖြင့် အသုံးပြုသည့် စပ်ဆက်ပစ္စည်းများ - စပ်ဆက်ပစ္စည်းအိုင်တမ်၏ အများဆုံး နှုန်းထားသတ်မှတ်ထားသည့် စွမ်းဆောင်နိုင်စွမ်းသည် ဆလင်ဒါ၏ အများဆုံး နှုန်းထားသတ်မှတ် ထားသည့် စွမ်းဆောင်နိုင်စွမ်း အောက် 50 ရာခိုင်နှုန်း လျော့နည်းသည်။
- ဆလင်ဒါမော်ဒယ် RCH603 ဖြင့် အသုံးပြုသည့် စပ်ဆက်ပစ္စည်းများ - စပ်ဆက်ပစ္စည်းအိုင်တမ်၏ အများဆုံး နှုန်းထားသတ်မှတ်ထားသည့် စွမ်းဆောင်နိုင်စွမ်း ဆလင်ဒါ၏ အများဆုံး နှုန်းထားသတ်မှတ်ထားသည့် စွမ်းဆောင်နိုင်စွမ်း အောက် 60 ရာခိုင်နှုန်း လျော့နည်းသည်။

⚠ သတိပေးခြင်း

ပူလာ သို့မဟုတ် အသုံးပြုသည့် စပ်ဆက်ပစ္စည်းအတွက် သတ်မှတ်ထား သော အများဆုံး ဟိုက်ဒရောလစ် အလုပ်ဖိအားအား မကျော်လွန်ပါစေနှင့်။ အပိုင်း 10.1 နှင့် 10.2 တို့တွင်ပါဝင်သည့် အချက်အလက်များအား ကိုးကား ကြည့်ရှုပါ။

အကယ်၍ သတ်မှတ်ထားသည့် အများဆုံးဖိအားအား ကျော်လွန်သွားလျှင် ဂန် မတန်မဆဖြစ်ခြင်း နှင့် ကြီးမားသော ပျက်စီးဆုံးရှုံးမှုများ ဖြစ်ပေါ်နိုင်ပေသည်။ ပြင်းထန်သော တစ်ကိုယ်ရေ ထိခိုက်ဒဏ်ရာရရှိမှု သို့မဟုတ် သေဆုံးမှုများလည်း ရလဒ်ထွက်ပေါ်ကောင်း ထွက်ပေါ်နိုင်ပေသည်။

အချို့သော အခြေအနေဖြစ်ရပ်များ၌ ပူလာ သို့မဟုတ် စပ်ဆက်ပစ္စည်း၏ နှုန်းထားသတ်မှတ်ထားသော အများဆုံး စွမ်းဆောင်နိုင်စွမ်းသည် ဆလင်ဒါ၏ နှုန်းထားသတ်မှတ်ထားသော အများဆုံး စွမ်းဆောင်နိုင်စွမ်းအောက် လျော့နည်းကောင်း လျော့နည်းနေနိုင်ပြီး၊ ၎င်းဟိုက်ဒရောလစ်ဖိအားအား ၎င်းအခြေအနေပေါ် လိုက်၍ လျှော့ချရမည်ဖြစ်သည်။

11.0 ကုန်ပစ္စည်း ဒေတာအချက်အလက်

11.1 အသေးစိတ်ဖော်ပြချက်များ နှင့် ဒိုင်မင်းရှင်းများ - ဂရစ်ပူလာ ရောက်ရှိမှု၊ ပြန့်ကားမှု နှင့် အလေးချိန်များ

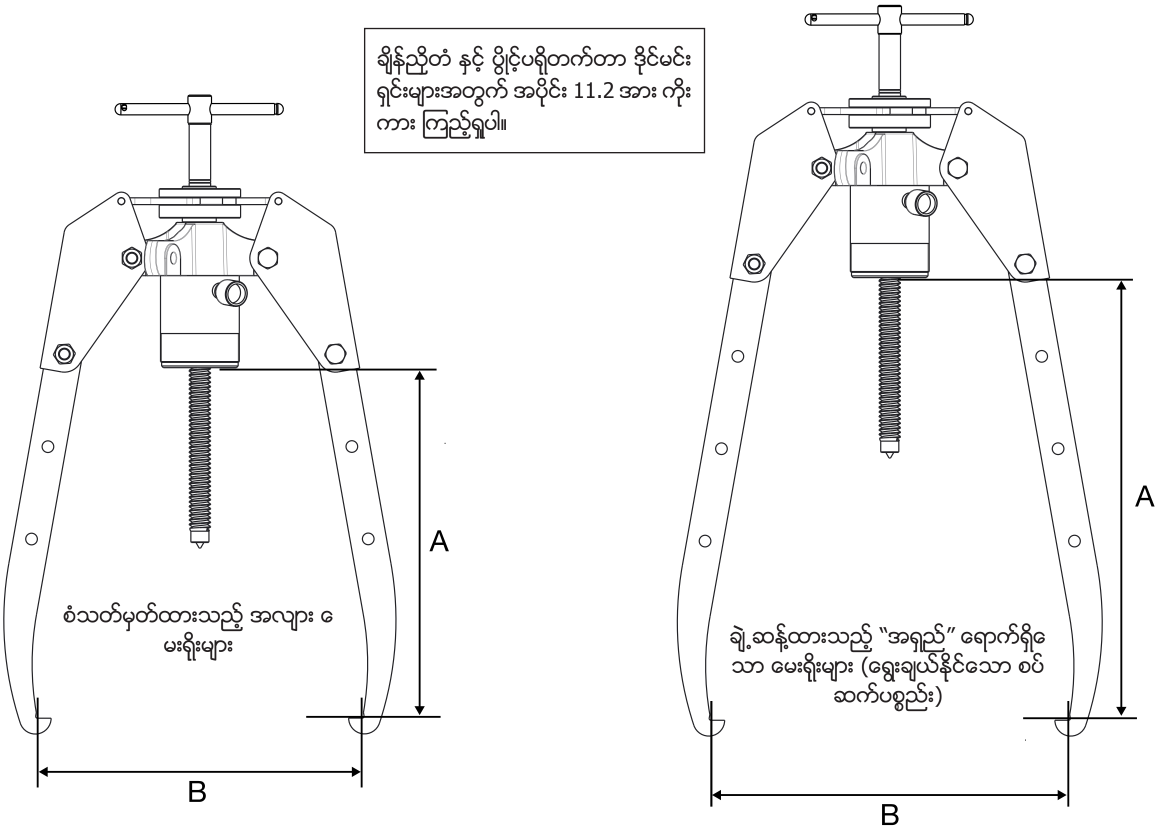

ဂရစ်ပူလာမော်ဒယ်နံပါတ်	မေးရိုးအလျား	အများဆုံး ရောက်ရှိမှု		အများဆုံး ပြန့်ကားမှု		အလေးချိန် *	
		A		B		lb	Kg
		in	mm	in	mm		
SGH14	စံသတ်မှတ်ထားသည	12.60	320	13.78	350	55.1	25
	အရှည်	15.75	400	15.94	405	59.5	27
SGH24	စံသတ်မှတ်ထားသည	12.60	320	18.90	480	108.0	49
	အရှည်	17.13	435	21.26	540	114.6	52
SGH36	စံသတ်မှတ်ထားသည	16.14	410	25.59	650	165.3	75
	အရှည်	20.67	525	28.35	720	178.5	81
SGH64	စံသတ်မှတ်ထားသည	27.56	700	38.58	980	268.9	122
	အရှည်	33.46	850	42.52	1080	288.8	131
SGH100	စံသတ်မှတ်ထားသည	39.37	1000	63.00	1600	842	322

* ကိုယ်ထည်၊ ချိန်ညှိတံ၊ မေးရိုးများ နှင့် ဟိုက်ဒရောလစ် ဆလင်ဒါတို့ အပါအဝင်တပ်ဆင်ထားသည့်ပူလာ၏ အလေးချိန်အား ခန့်မှန်းပါ။

11.2 အသေးစိတ်အချက်အလက်များ နှင့် ဒိုင်မင်းရှင်းများ - ချိန်ညှိတံ နှင့် ပွိုင့်ပရိုတက်တာ

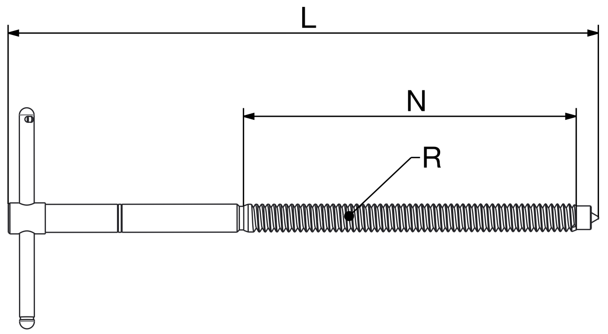

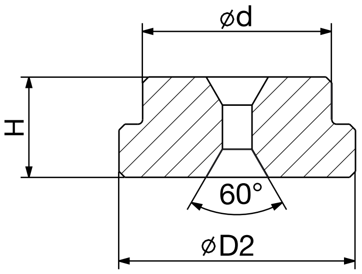

ဂရစ်ပူလာမော်ဒယ်နံပါတ်ဖြင့် အသုံးပြုသည်။	စုစုပေါင်းအလျား		ရစ်ကြိုးအလျား		ရစ်ကြိုးအရွယ်အစား	အချင်း				အမြင့်	
	L		N		R	d		D		H	
	in	mm	in	mm		in	mm	in	mm	in	mm
SGH14	15.75	400	8.74	222	3/4" -16 UNF	0.83	21.0	1.50	38	0.65	16.5
SGH24	26.38	670	13.70	348	1" - 8 UNC	1.26	32.0	1.57	40	0.67	17
SGH36	31.10	790	16.81	427	1-1/4" - 7 UNC	1.50	38.0	1.73	44	0.71	18
SGH64	38.39	975	20.87	530	1-5/8" - 5.5 UNS	1.50	38.0	1.73	44	0.71	18
SGH100	39.09	993	22.17	563	2-1/2" - 8 UNC	1.77	45.0	2.17	55	1.18	30

11.3 အသေးစိတ်အချက်အလက်များ နှင့် ဒိုင်မင်းရှင်းများ - ဂရစ်ပူလာမေးရိုးများ

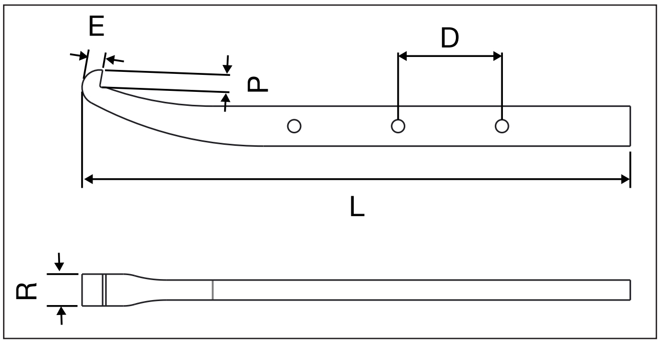

စံသတ်မှတ်ထားသည့် အလျား မေးရိုးများ

ချဲ့ဆန့်ထားသည့် "အရှည်" ရောက်ရှိသည့် မေးရိုးများ

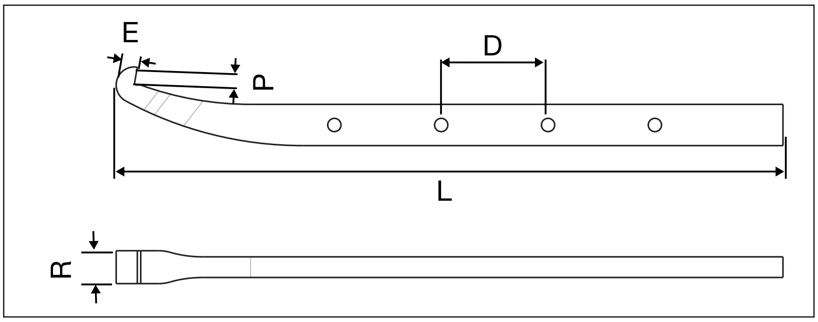

ဂရစ်ပူလာမော်ဒယ်နံပါတ်ဖြင့် အသုံးပြုသည်။	မေးရိုးအလျား	အဆုံး မျက်နှာပြင်		ဖြတ်အကျယ်		စုစုပေါင်း အထူ		အလျား		အပေါက်များအကြား အကွာအဝေး	
		P		R		E		L		D	
		in	mm	in	mm	in	mm	in	mm	in	mm
SGH14	စံသတ်မှတ်ထားသည	0.59	15.0	0.98	25.0	0.49	12.5	17.17	436	3.27	83
	အရှည်	0.59	15.0	0.98	25.0	0.49	12.5	20.31	516	3.27	83
SGH24	စံသတ်မှတ်ထားသည	0.69	17.5	1.22	31.0	0.61	15.5	21.65	550	4.53	115
	အရှည်	0.69	17.5	1.22	31.0	0.61	15.5	26.18	665	4.53	115
SGH36	စံသတ်မှတ်ထားသည	0.94	24.0	1.61	41.0	0.87	22.0	27.48	698	4.92	125
	အရှည်	0.94	24.0	1.61	41.0	0.87	22.0	32.40	823	4.92	125
SGH64	စံသတ်မှတ်ထားသည	1.06	27.0	1.97	50.0	1.18	30.0	41.73	1060	5.91	150
	အရှည်	1.06	27.0	1.97	50.0	1.18	30.0	47.64	1210	5.91	150
SGH100	စံသတ်မှတ်ထားသည	1.94	49.0	2.76	70.0	1.79	46.0	54.13	1375	9.84	250

11.4 အသေးစိတ်အချက်အလက်များ နှင့် ဒိုင်မင်းရှင်းများ - ဘယ်ယာရင်ခွက် ပူလာ ချိတ်ဆက်မှု

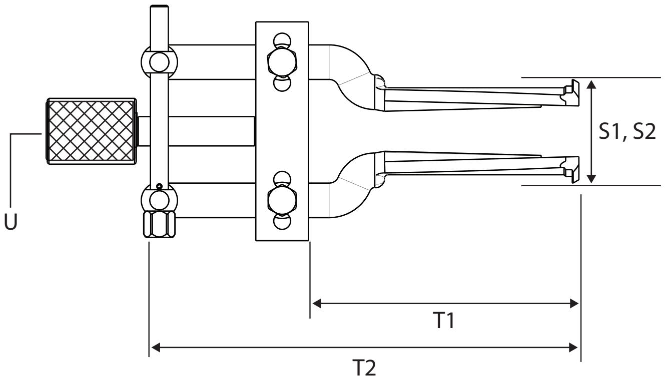

ဘယ်ယာရင်ခွက်ပူလာချိတ်ဆက်မှု မော်ဒယ်	Enerpac မာစတာပူလာအတွဲဖြင့် အသုံးပြုသည်	ပုံ့နှံ့မှု အနည်းဆုံး		ပုံ့နှံ့မှု အများဆုံး		အလျား				ရစ်ကြိုးအရွယ်အစား	အလေးချိန်	
		S1		S2		T		T2		U		
		in	mm	in	mm	in	mm	in	mm		lb	Kg
BHP180	MPS14	1.6	40	5.7	145	4.5	115	9.3	237	3/4" -16 UNF	4.4	2.0
BHP280	MPS24	1.3	32	6.3	160	5.5	140	10.5	266	1" - 8 UNF	5.3	2.4
BHP380	MPS36	2.4	60	9.4	240	5.9	150	12.2	310	1-1/4" - 7 UNC	13.2	6.0
BHP580	MPS64	2.4	60	9.4	240	5.9	150	12.2	310	1-5/8" - 5.5 UNS	14.1	6.4

11.5 အသေးစိတ်အချက်အလက်များ နှင့် ဒိုင်မင်းရှင်းများ - ဘယ်ယာရင် ပိုင်းခြားကိရိယာ ချိတ်ဆက်မှု

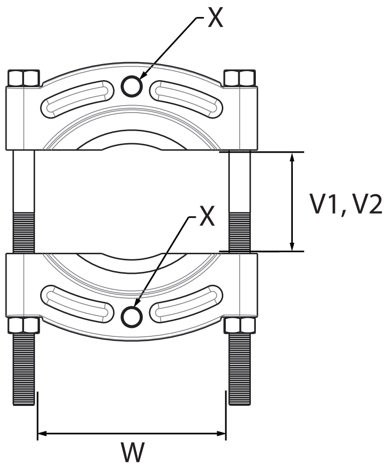

ဘယ်ယာရင် ပိုင်းခြားကိရိယာ မော်ဒယ်	Enerpac မာစတာပူလာအတွဲဖြင့် အသုံးပြုသည်	ပုံ့နှံ့မှု အနည်းဆုံး		ပုံ့နှံ့မှု အများဆုံး		ဖြက်အကျယ်		ရစ်ကြိုးအရွယ်အစား	အလေးချိန်	
		V1		V2		W		X		
		in	mm	in	mm	in	mm		lb	Kg
BHP181	MPS14	0.39	10	4.33	110	4.33	110	5/8" - 18 UNF	6.0	2.7
BHP282	MPS24	0.47	12	5.28	134	6.10	155	5/8" - 18 UNF	12.6	5.7
BHP382	MPS36	0.67	17	9.84	250	10.24	260	1" - 14 UNS	62.8	28.5
BHP582	MPS64	0.67	17	9.84	250	10.24	260	1-1/4" - 12 UNF	62.8	28.5

ENERPAC®

www.enerpac.com